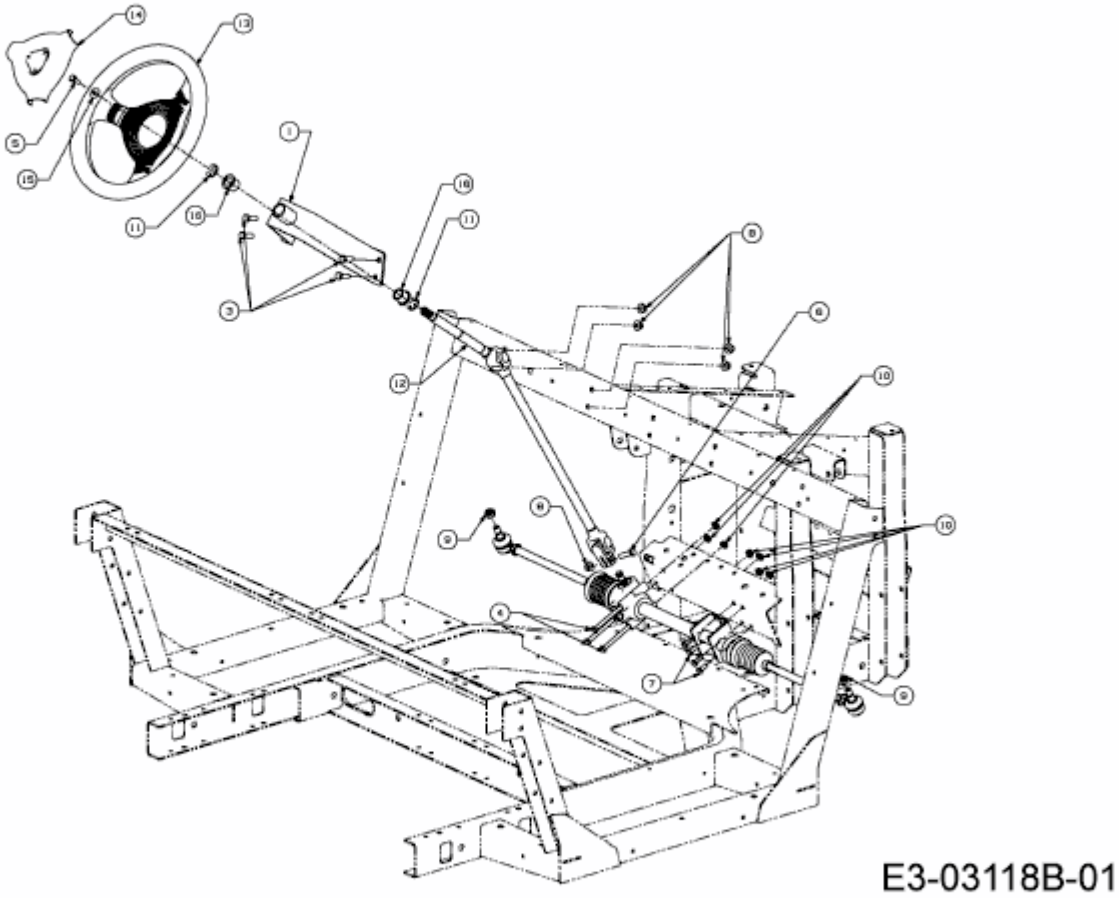CUBCADET 4X4 > 37AP466D603 (2008) > LENKRAD, LENKSÄULE