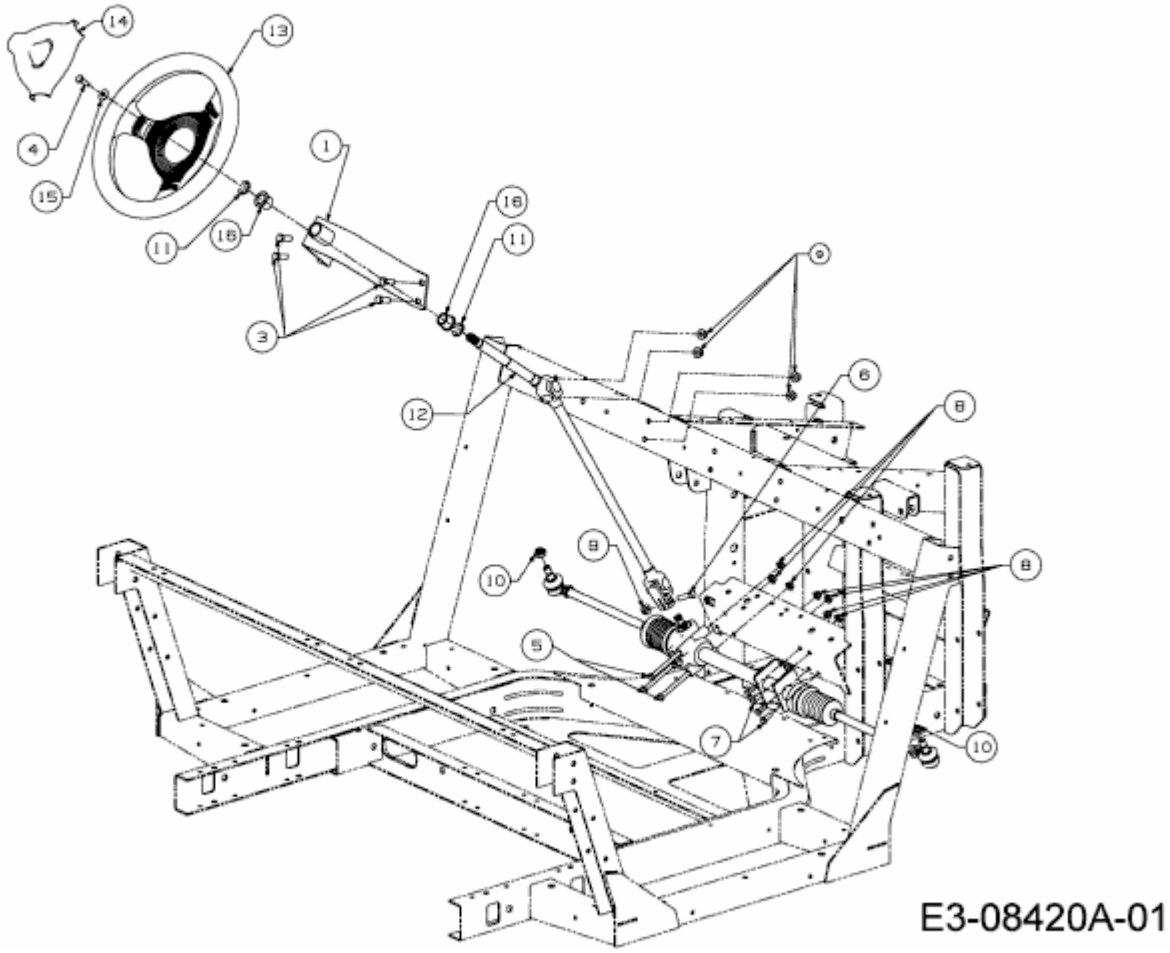MF 20 MD > 37AK468D695 (2017) > LENKRAD, LENKSÄULE