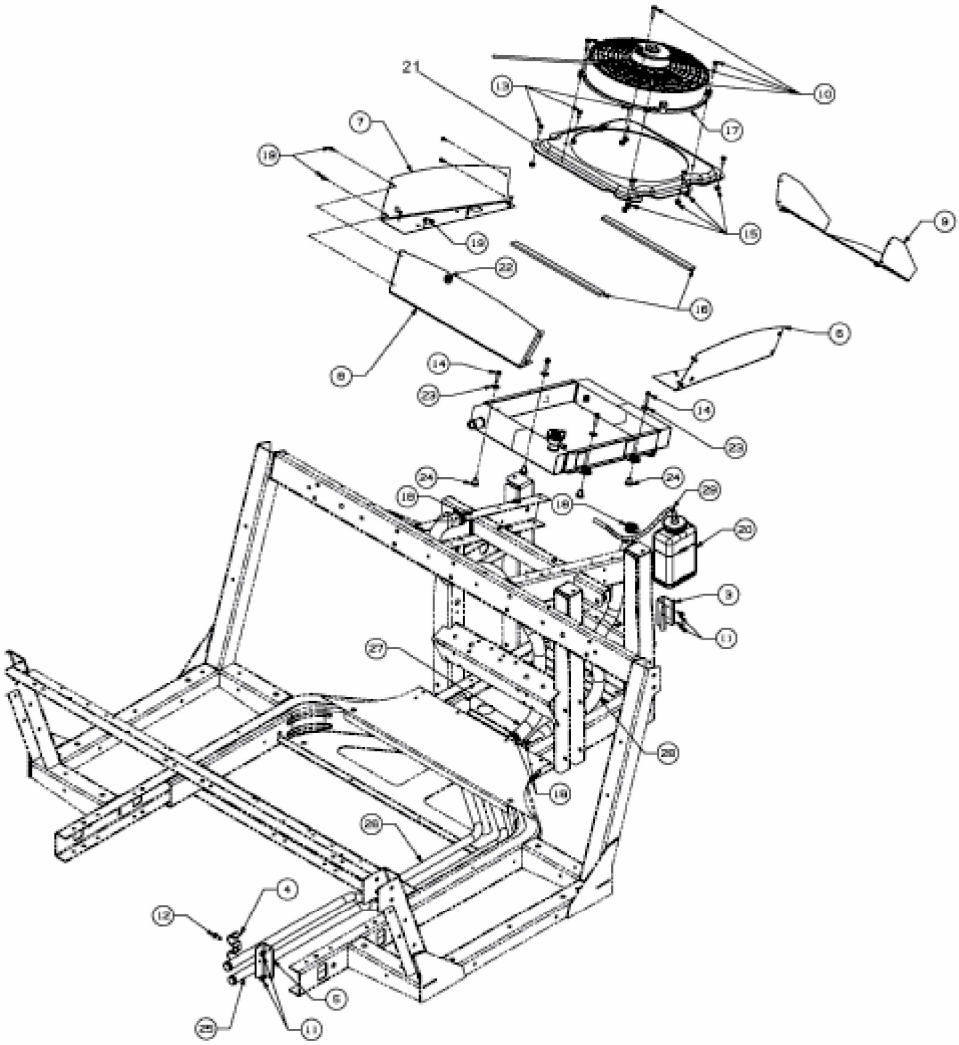

E3-08428A-01