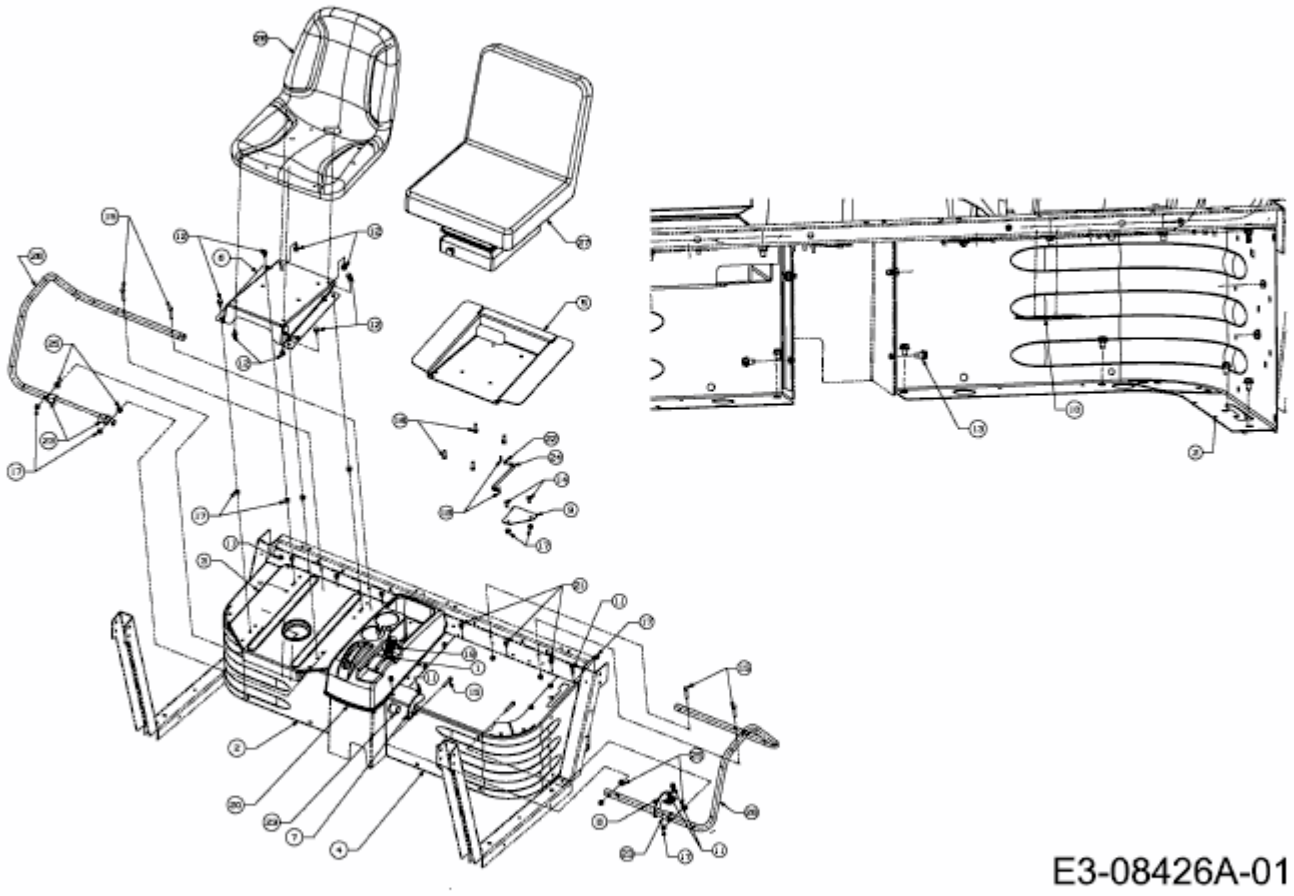VOLUNTEER > 37AK466D603R (2014) > SITZ, SITZTRÄGER