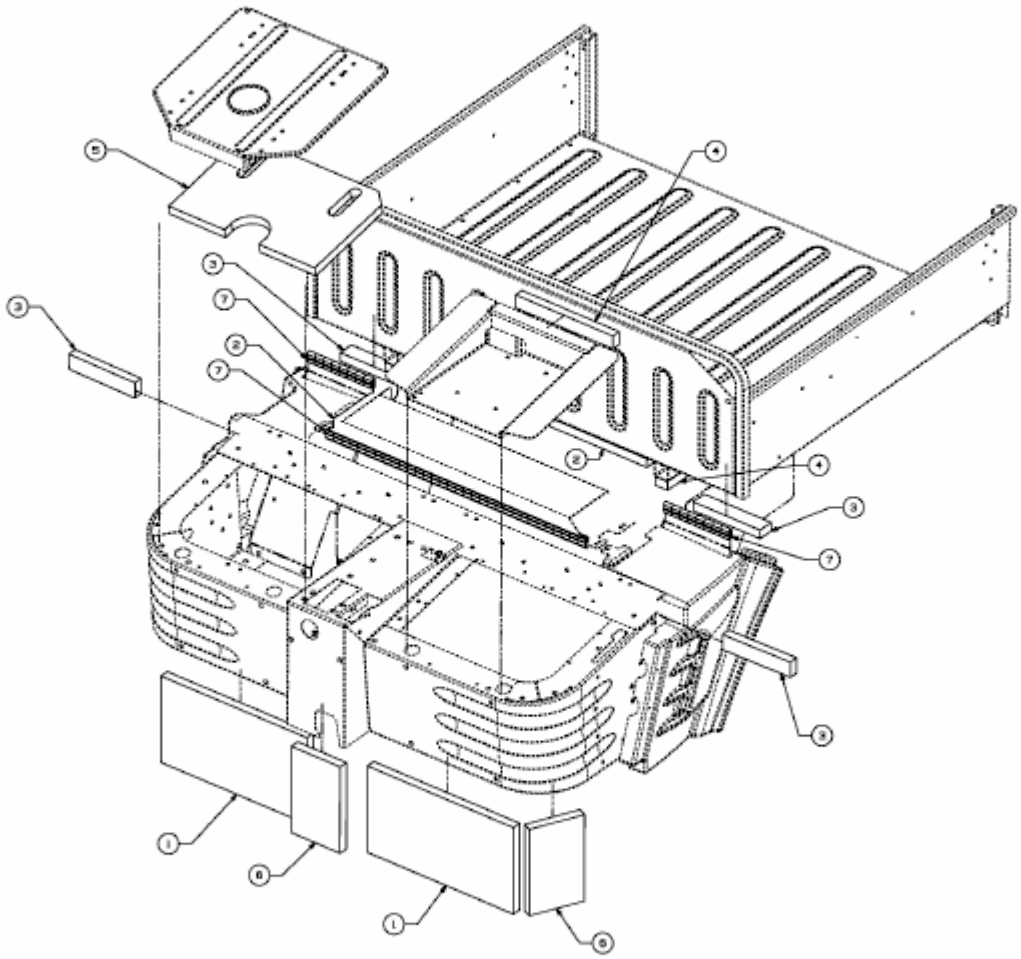

E3-08430A-01