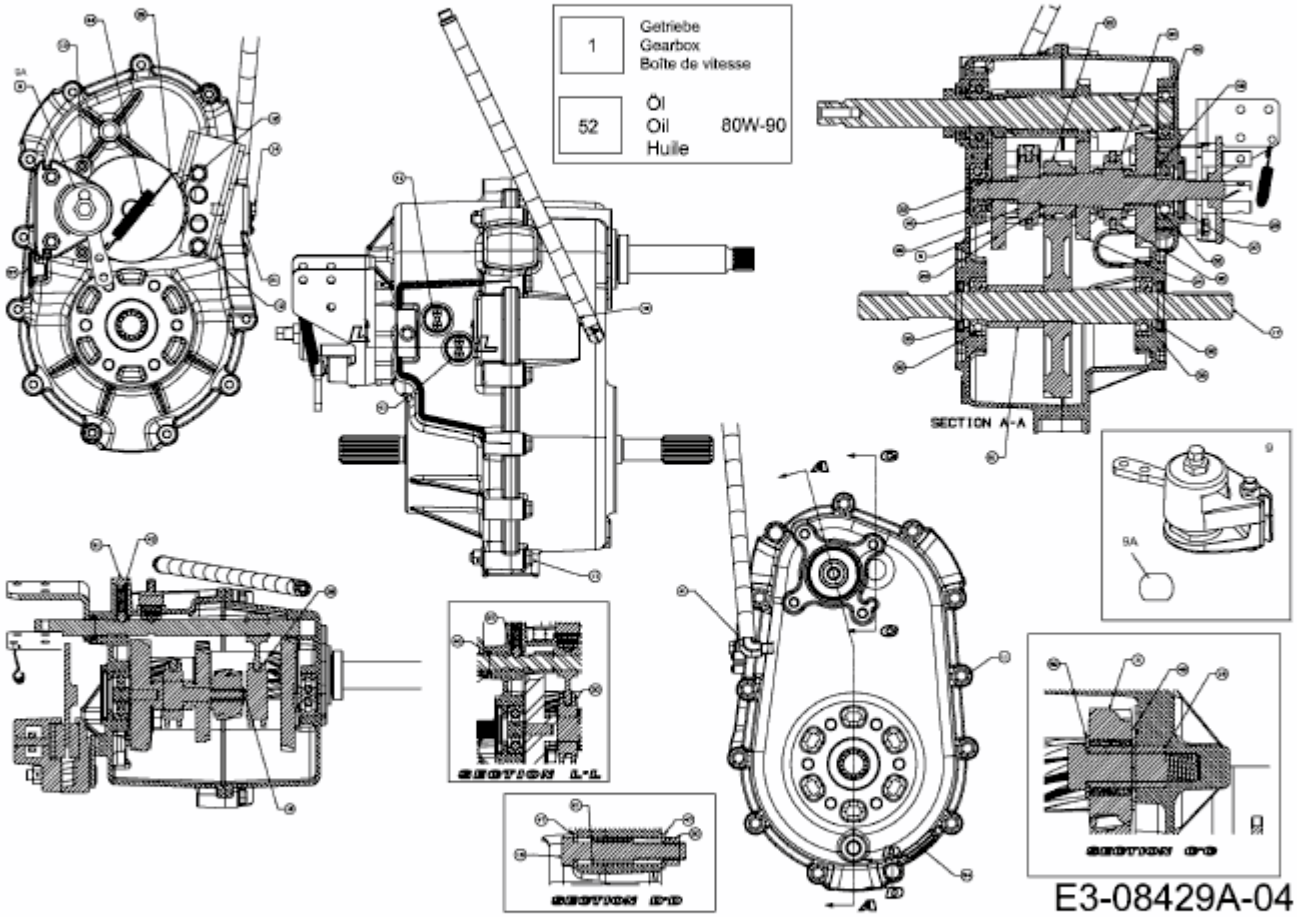
1
Getriebe
Gearbox
Boîte de vitesse
52
Öl
Oil
Huile
80W-90
SECTION A-A
E3-08429A-04