VOLUNTEER > 37AK466D603 (2014) > LENKRAD, LENKSÄULE

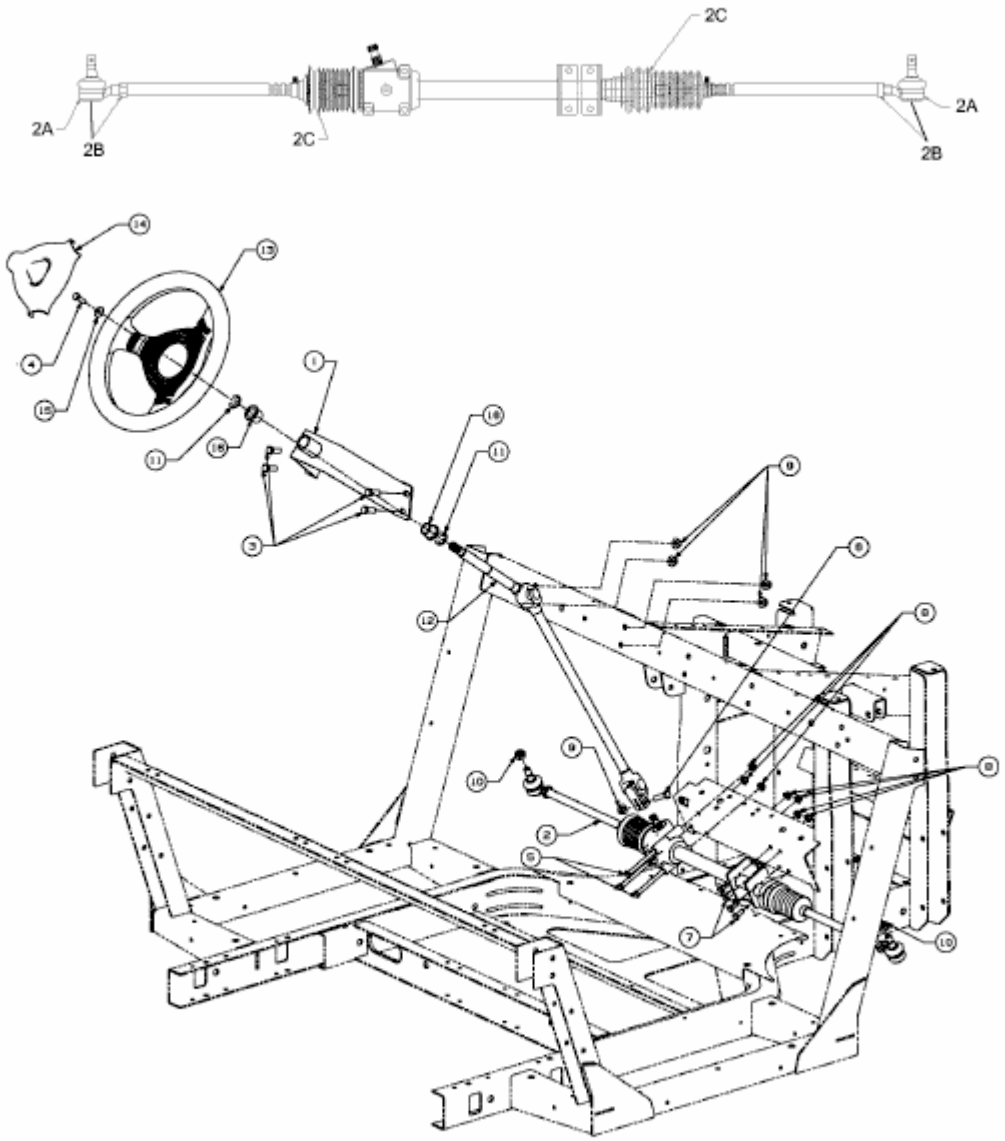

E3-08420A-01