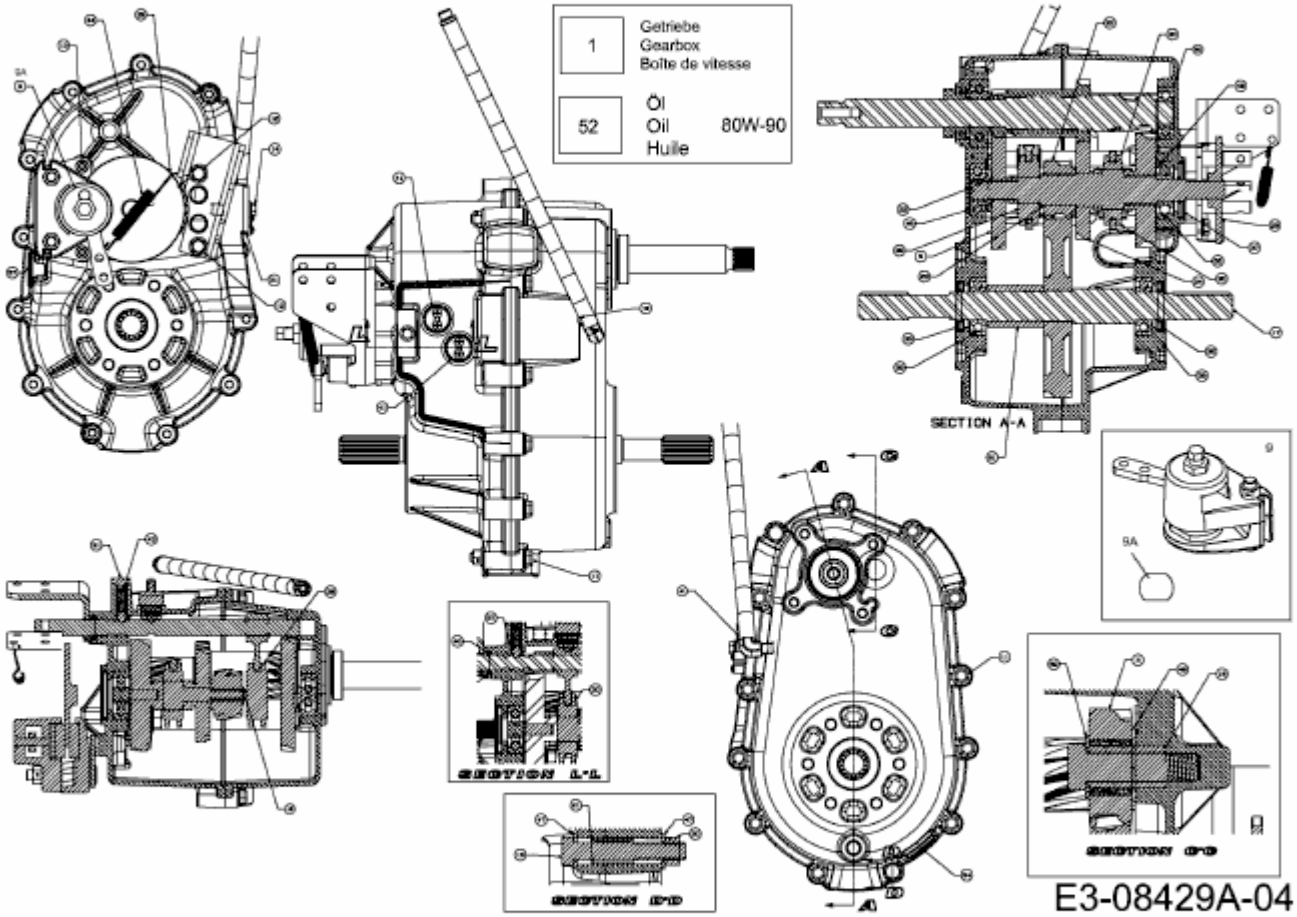
1
Getriebe
Gearbox
Boîte de vitesse
52
Öl
Oil
Huile
80W-90
SECTION A-A
SECTION L-L
SECTION D-D
SECTION C-C
E3-08429A-04