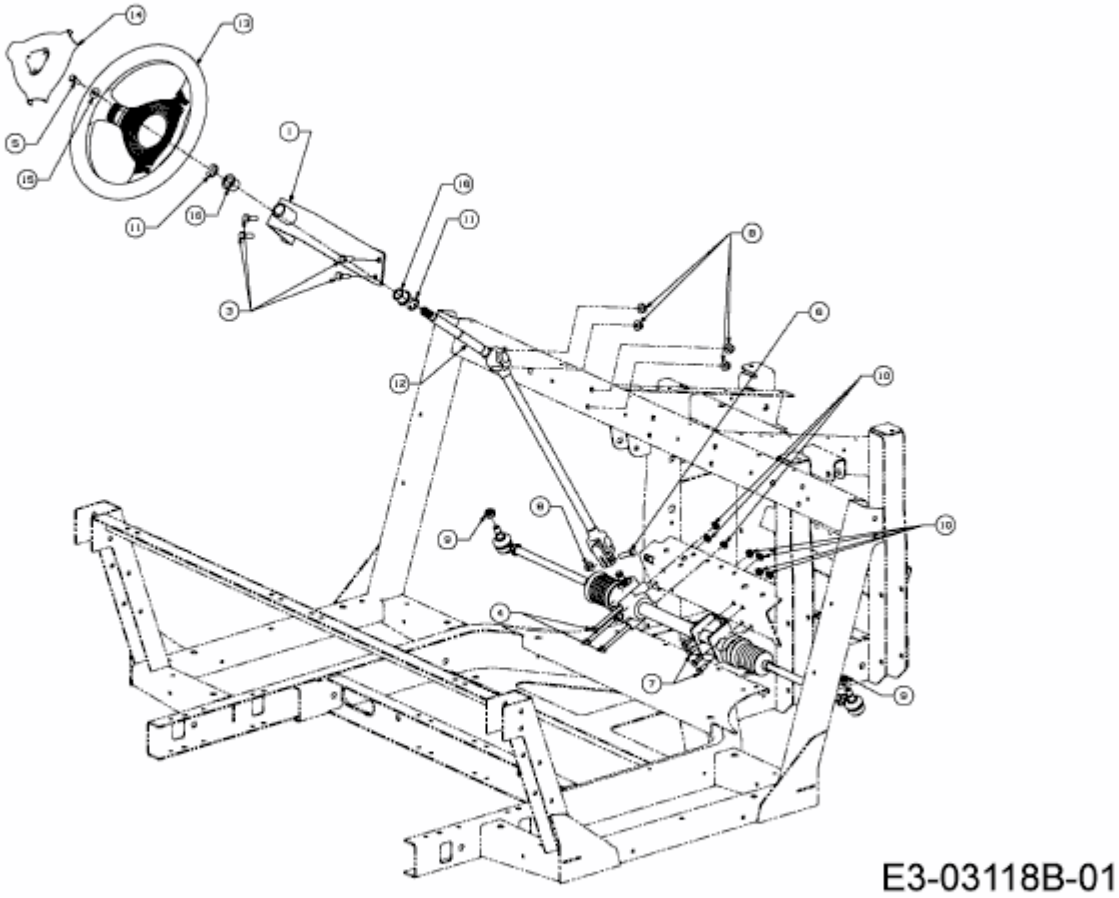CUBCADET 4X2 > 37AB475H603 (2010) > LENKRAD, LENKSÄULE