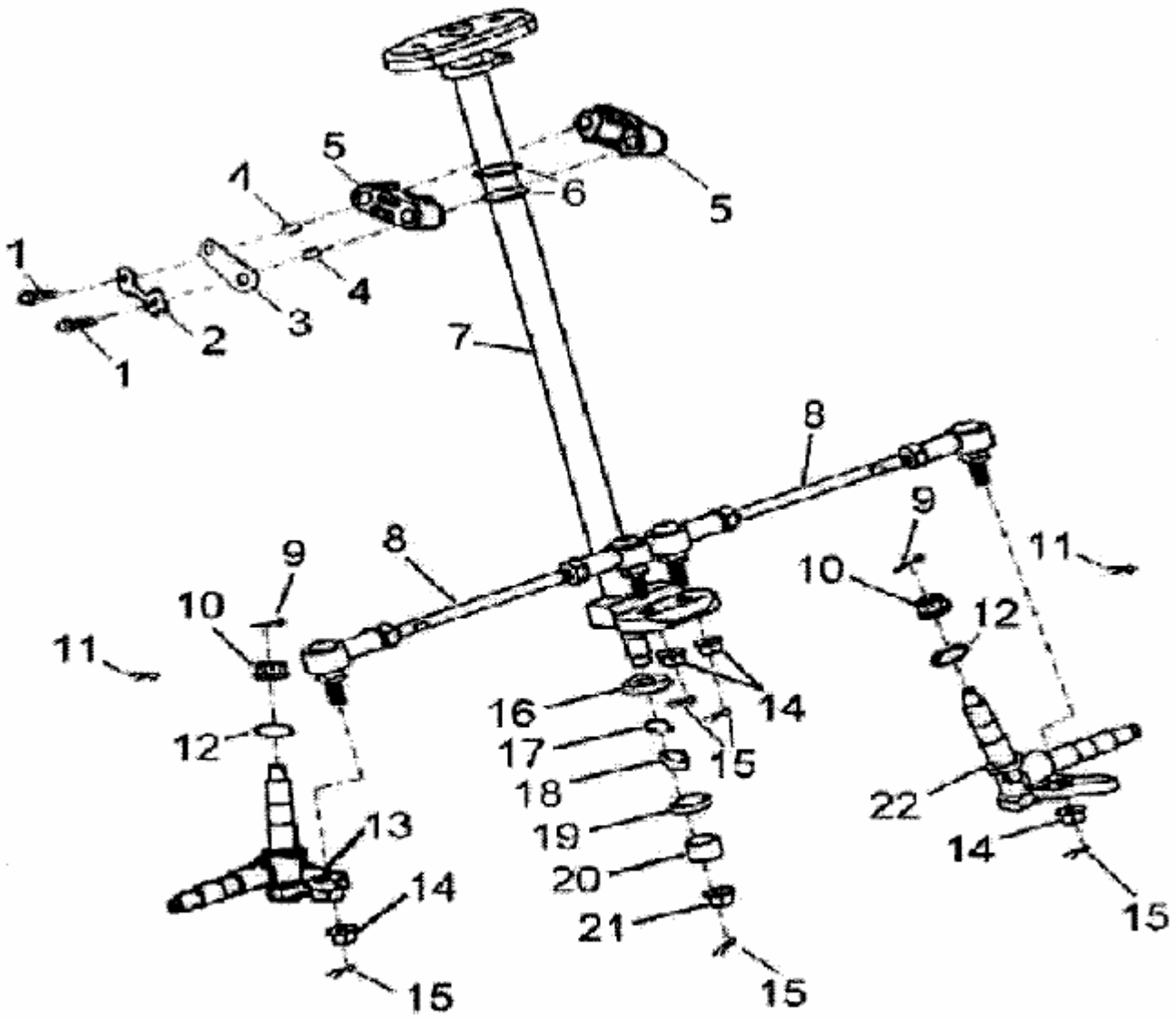
1
1
2
3
4
5
5
6
7
8
8
9
9
10
10
11
11
12
12
13
14
14
14
15
15
15
16
17
18
19
20
21
22

E4-01658A-01