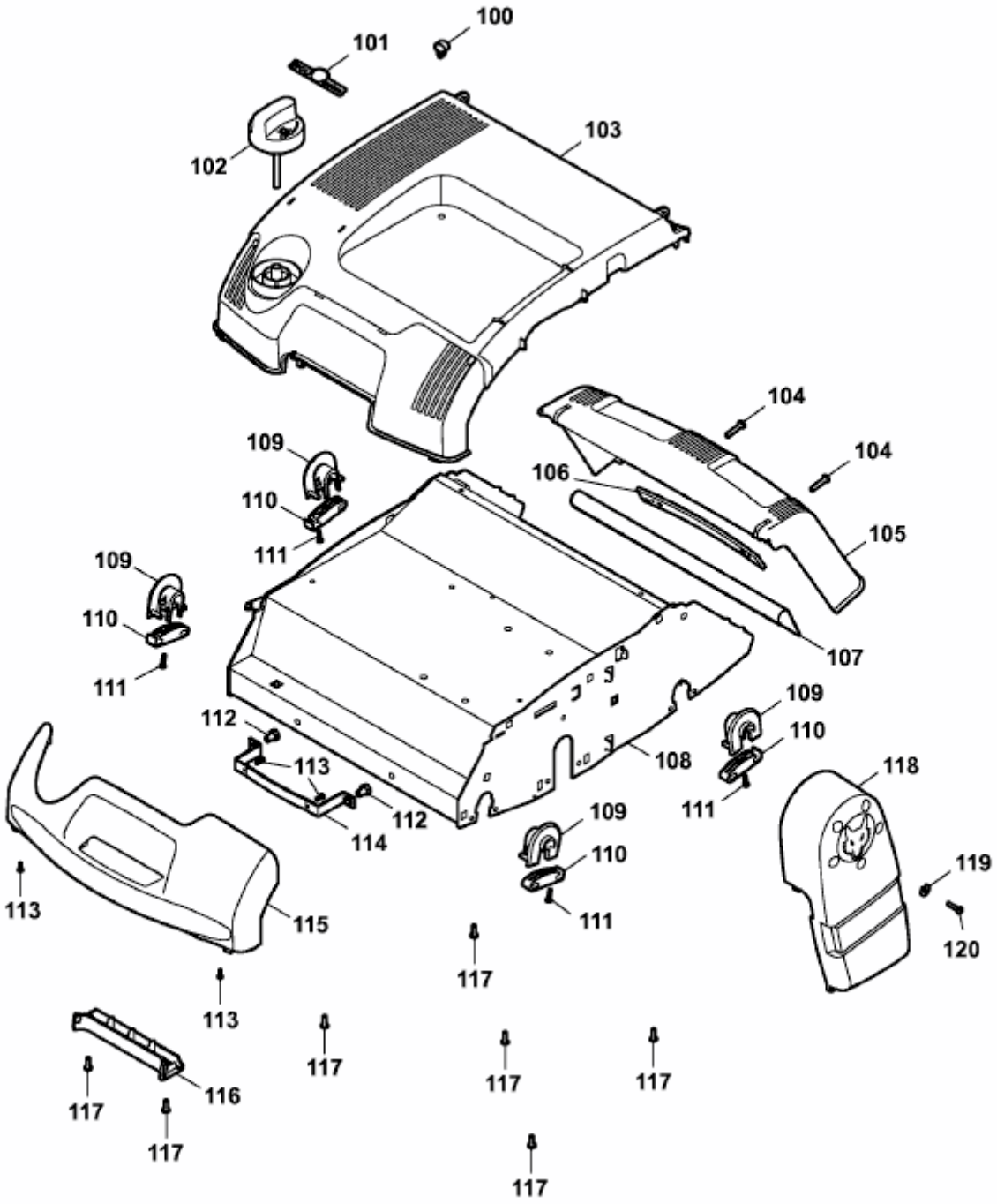UV 40 H > 3640000 SERIE C (2008) > VERTIKUTIERERGEHÄUSE