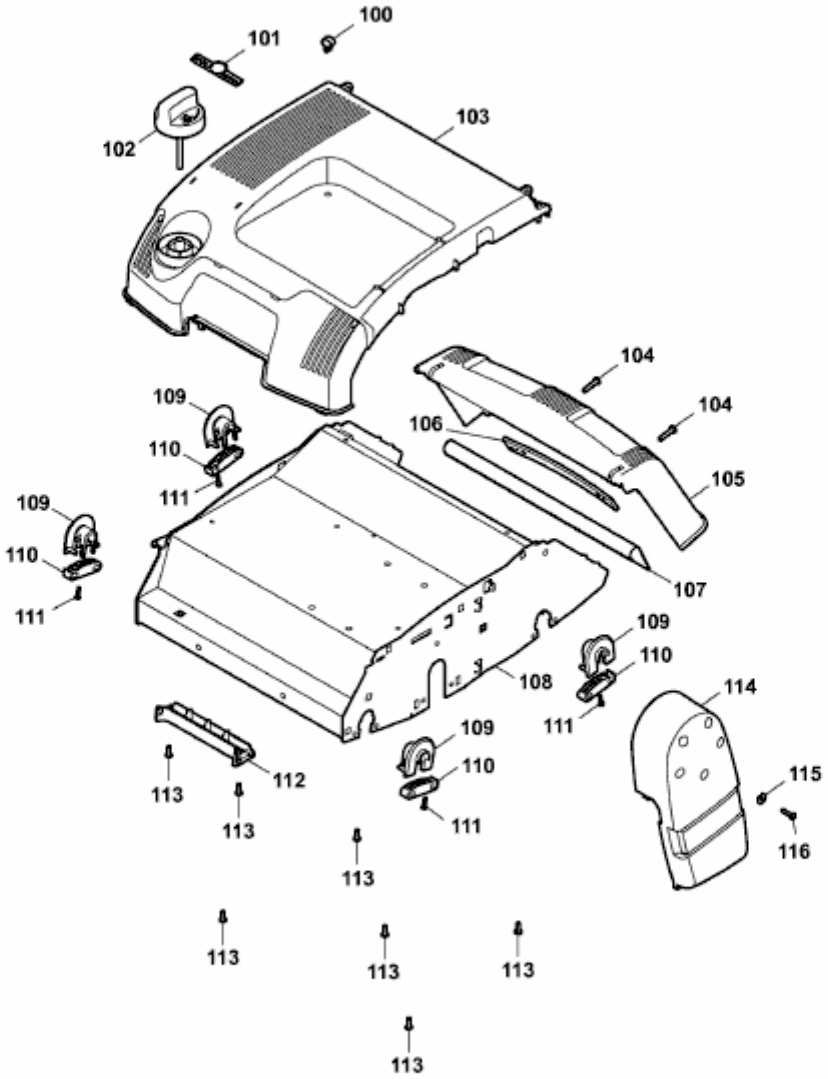UV 35 B > 3635009 SERIE A (2010) > VERTIKUTIERERGEHÄUSE