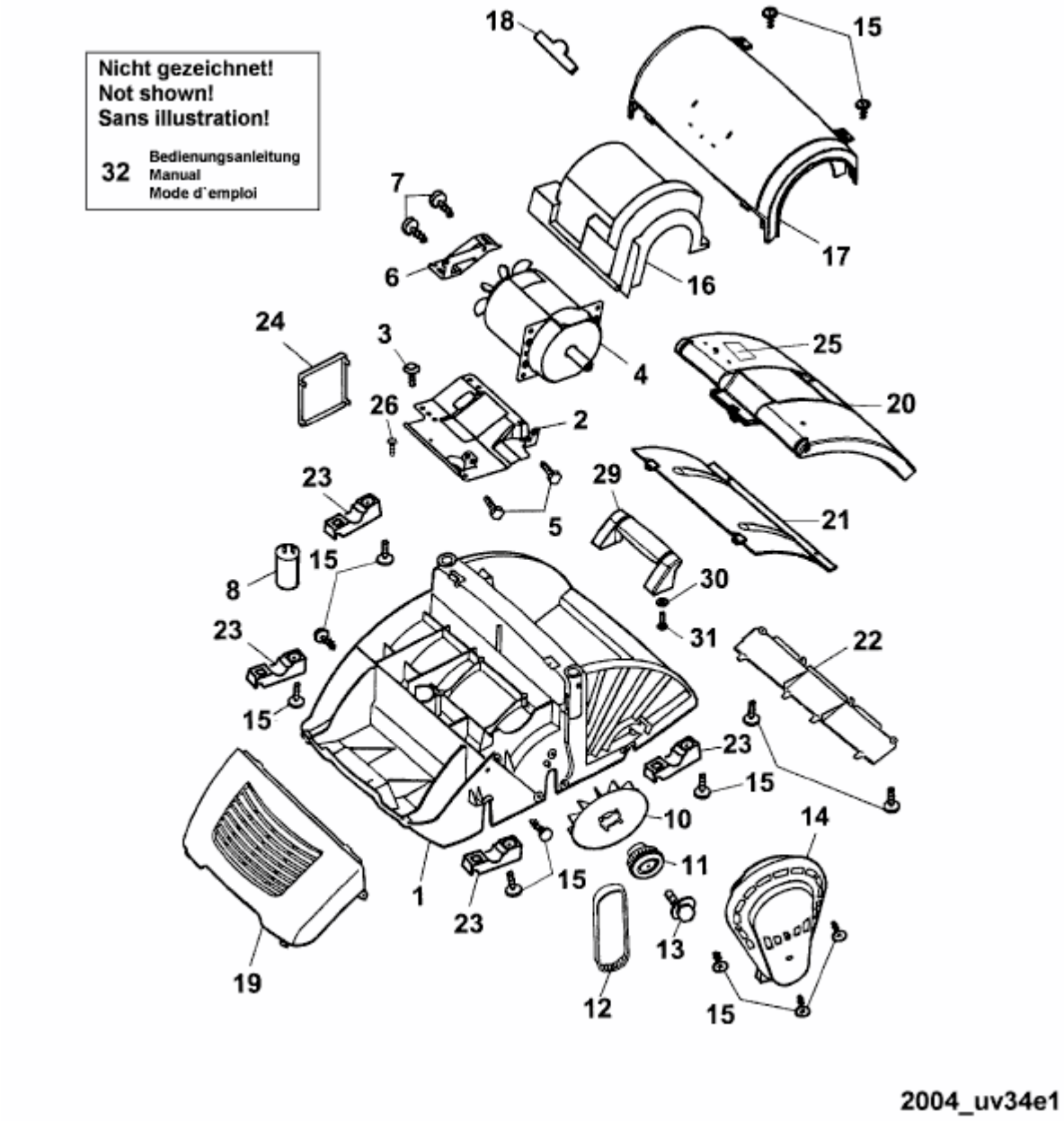UV 34 E > 3634680 SERIE B, C (2004) > ELEKTROMOTOR, KEILRIEMEN