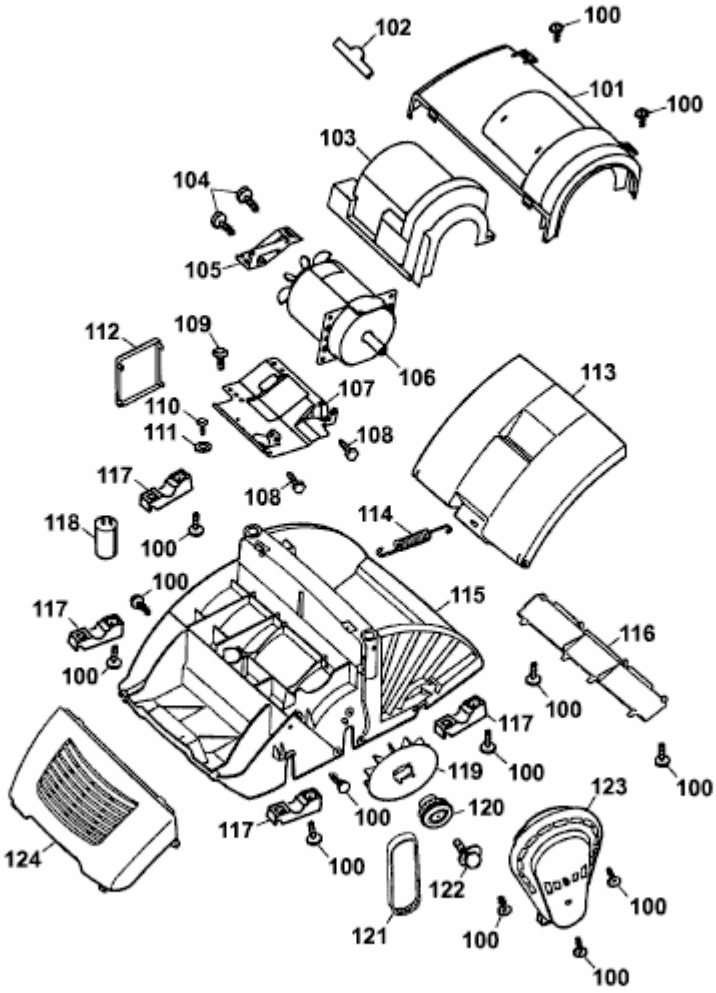UV 32 EV > 3632683 SERIE F (2007) > ELEKTROMOTOR, KEILRIEMEN