UV 32 EV > 3632680 SERIE M (2010) > MESSERWALZE, RÄDER

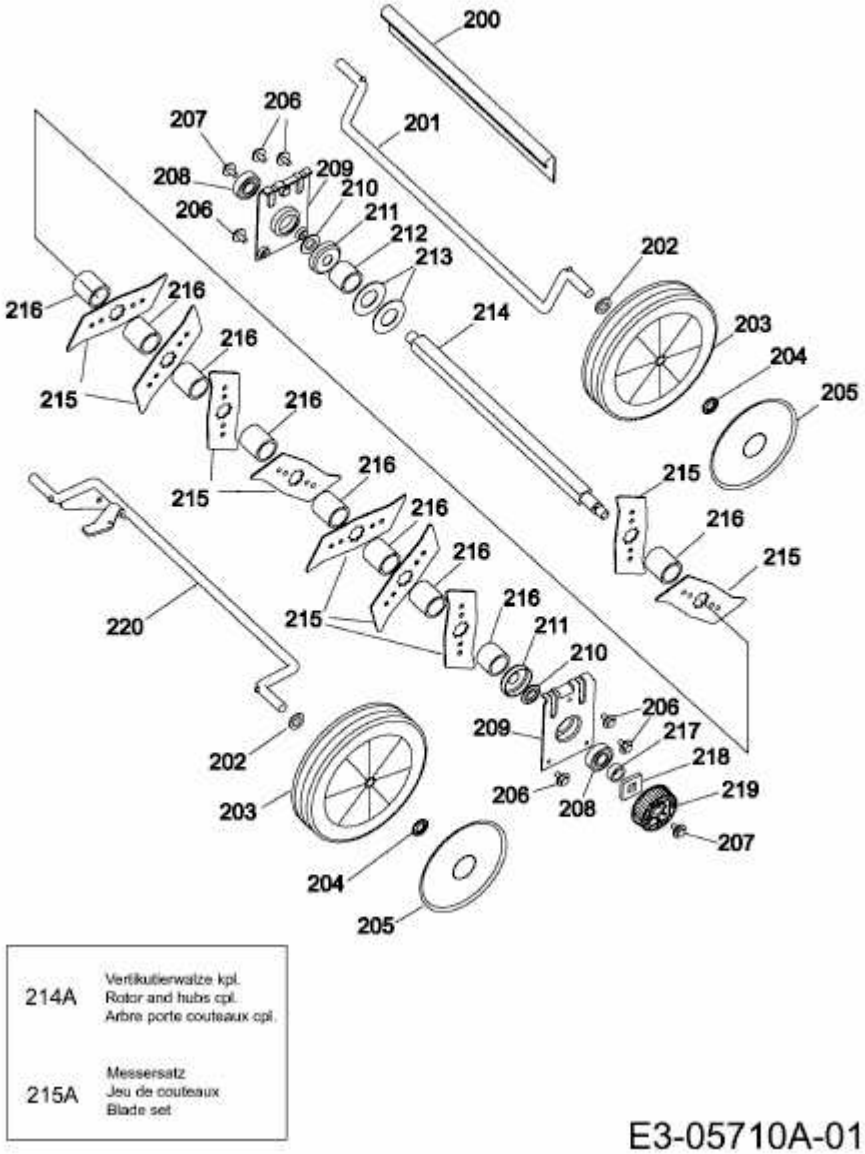

214A	Vertikutierwalze kpl. Rotor and hubs cpl. Arbre porte couteaux cpl.
215A	Messersatz Jeu de couteaux Blade set