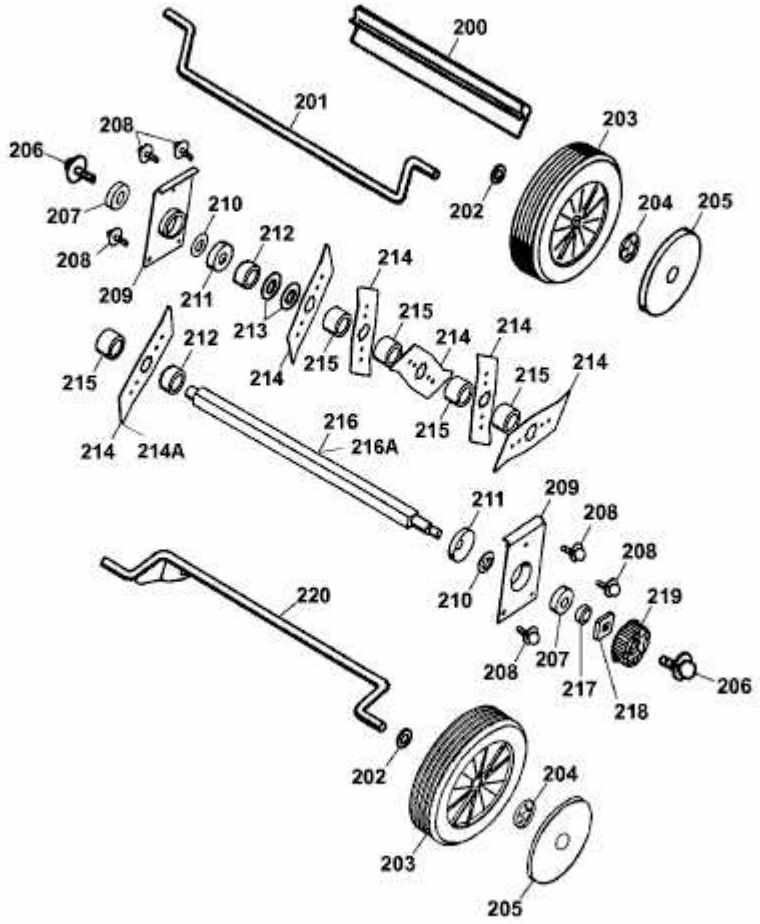UV 32 EV > 3632007 SERIE E, F (2007) > MESSERWALZE, RÄDER