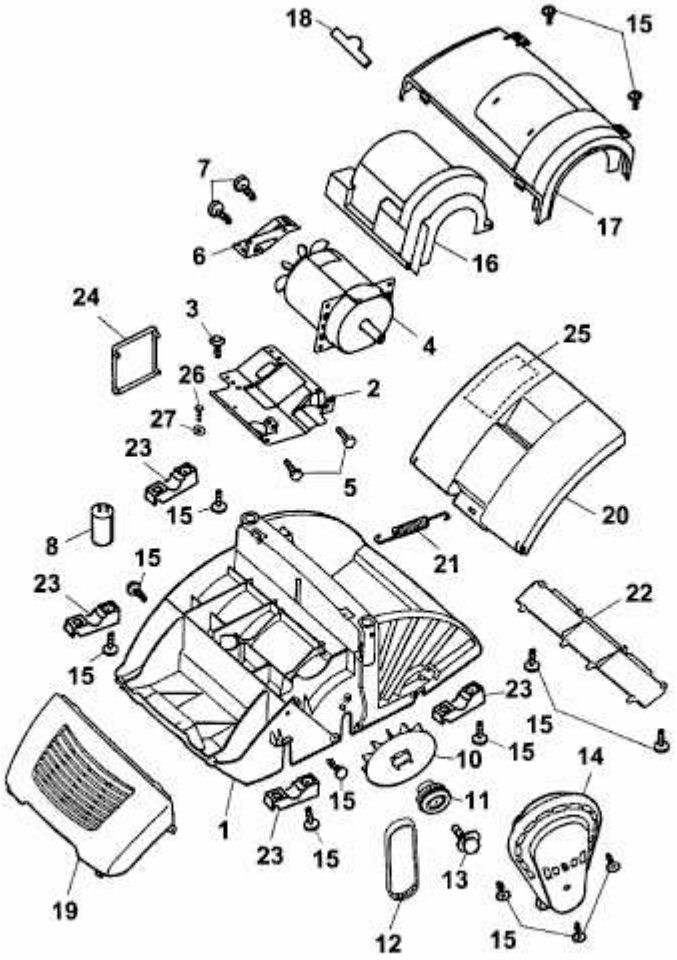UV 30 EV > 3630683 SERIE B, C (2004) > ELEKTROMOTOR, HECKKLAPPE, KEILRIEMEN