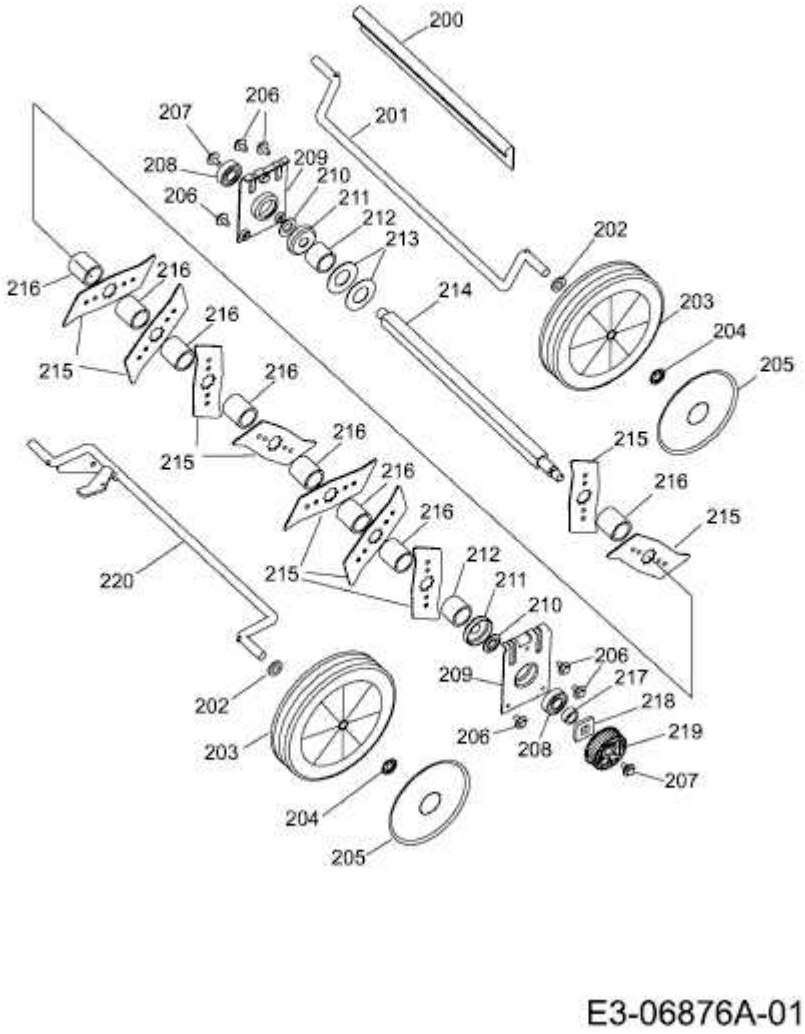UV 30 EV > 3630680 SERIE J (2009) > MESSERWALZE, RÄDER