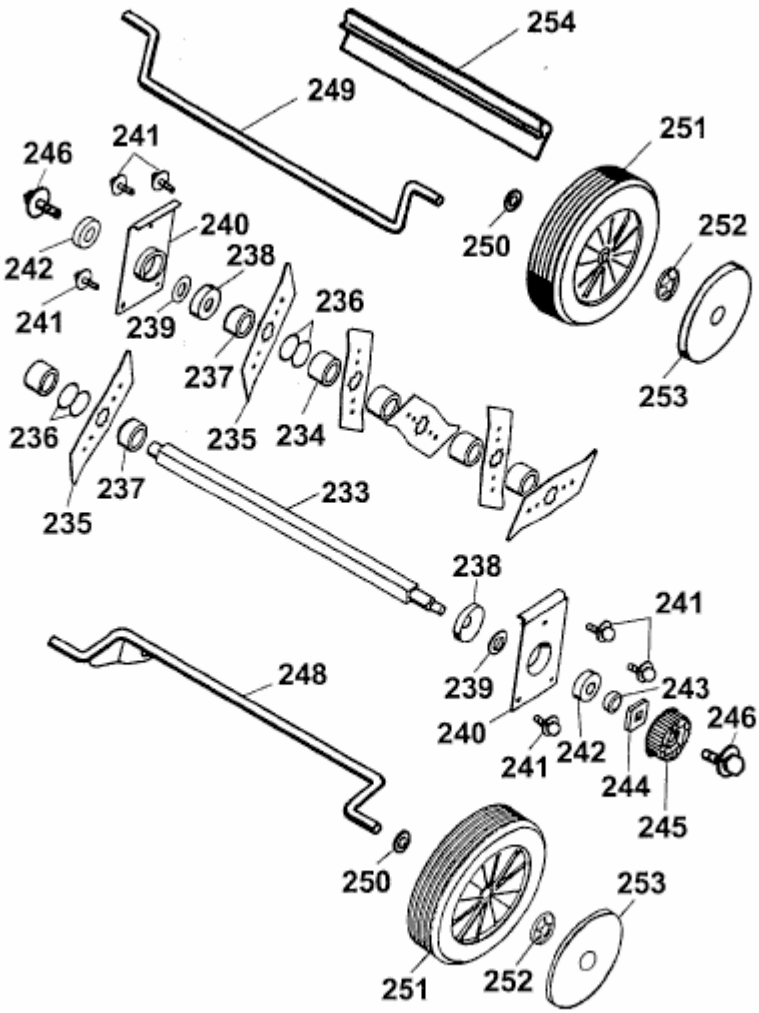UV 30 EV > 3630003 SERIE A (2001) > MESSERWALZE, RÄDER