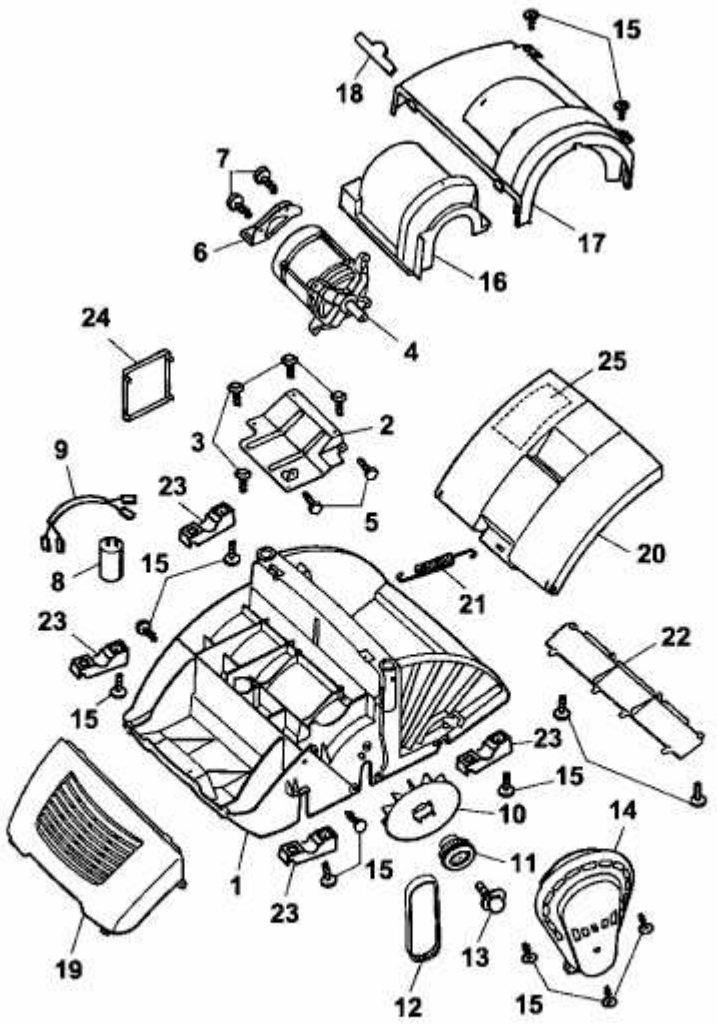UV 30 EV > 3630000 SERIE A (2000) > ELEKTROMOTOR, HECKKLAPPE, KEILRIEMEN