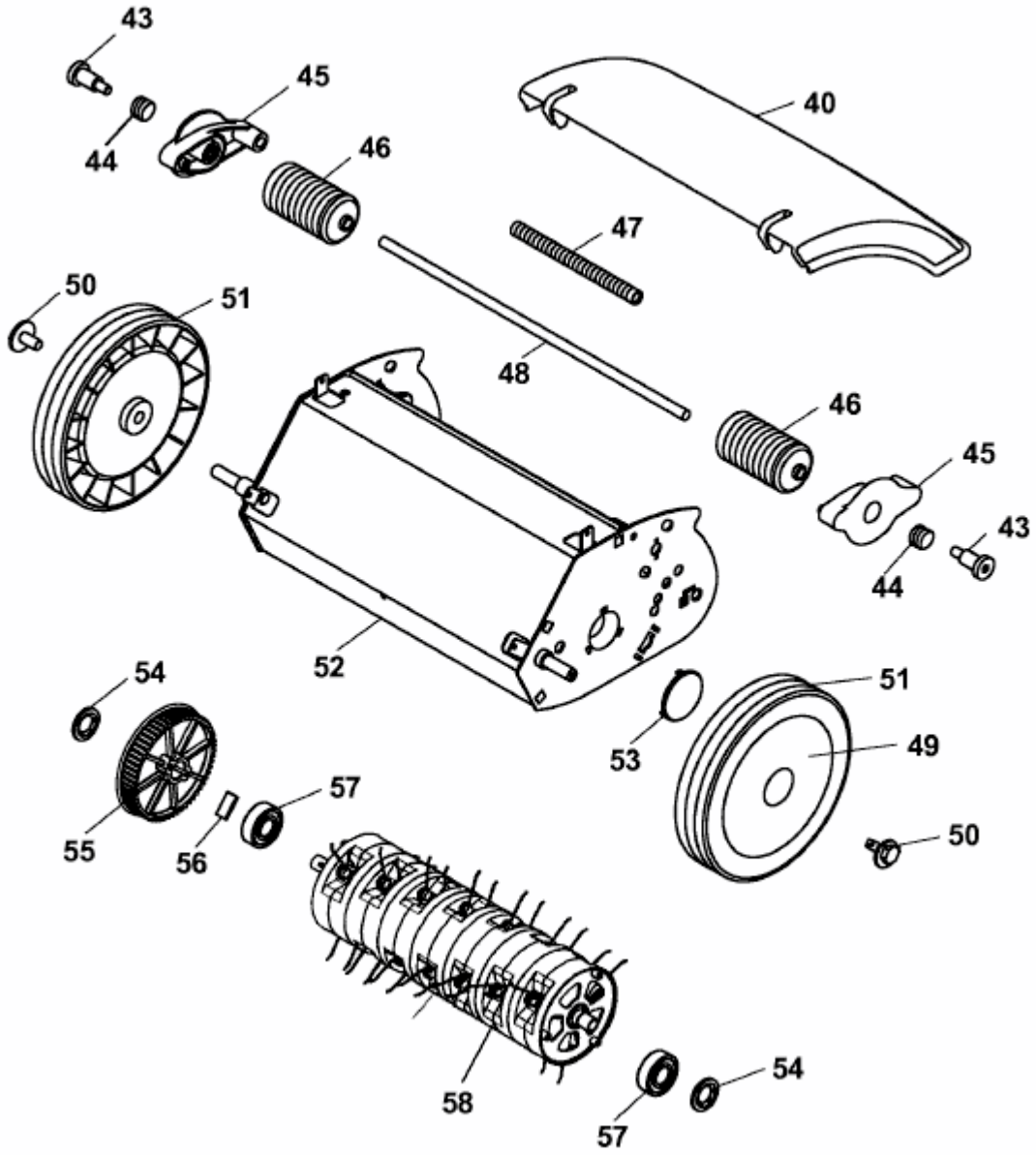UL 33 EMD > 3620006 SERIE A (2006) > MESSERWALZE, RÄDER