UL 33 E > 3620000 SERIE E (2007) > MESSERWALZE, RÄDER

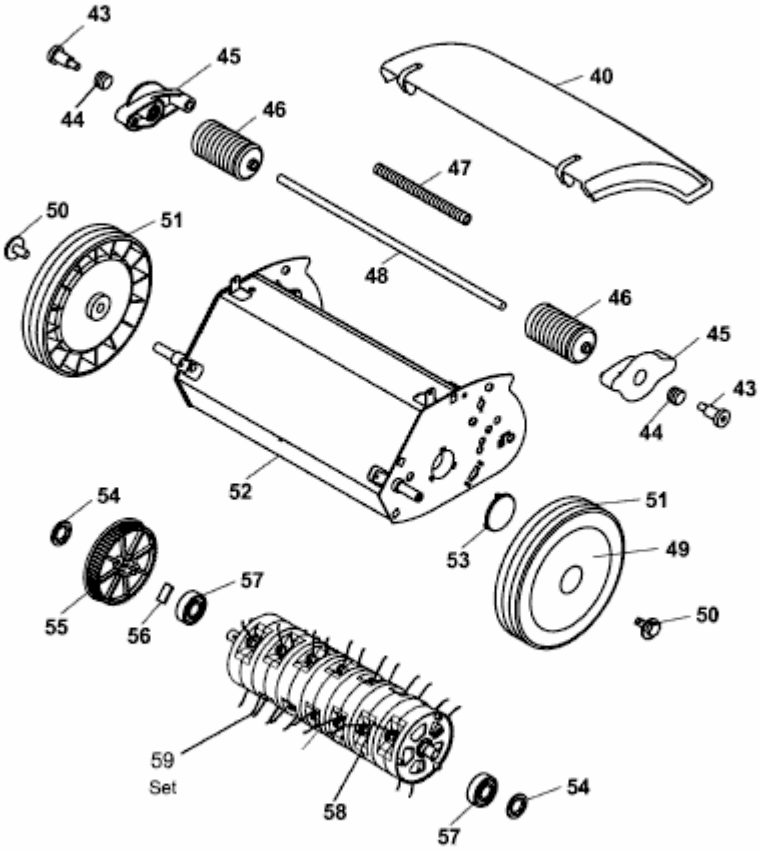

3620000E-1