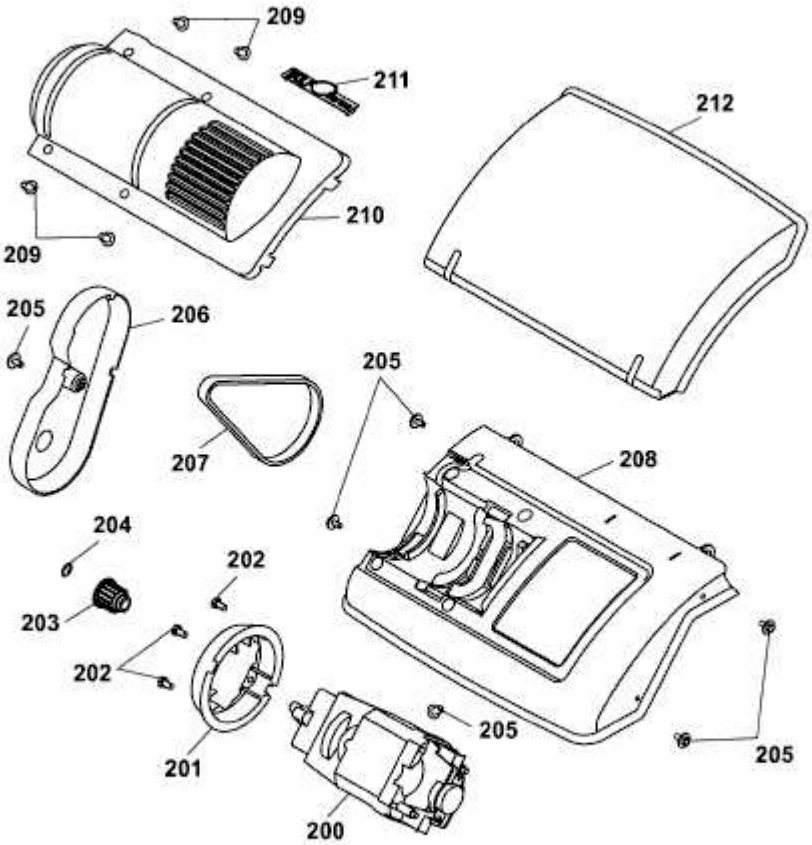TC 32 ME > 3616000 SERIE B (2007) > ELEKTROMOTOR, KEILRIEMEN