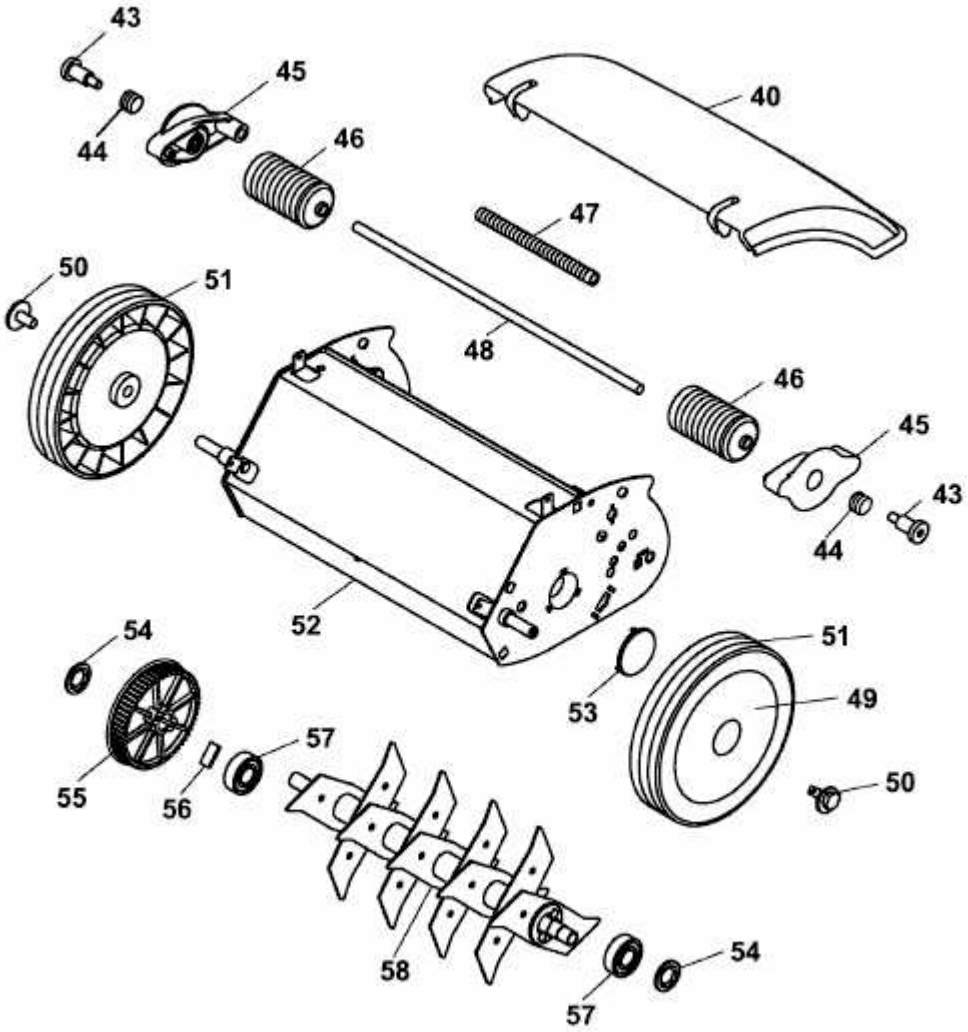UV 28 EVD > 3615008 SERIE B (2005) > MESSERWALZE, RÄDER