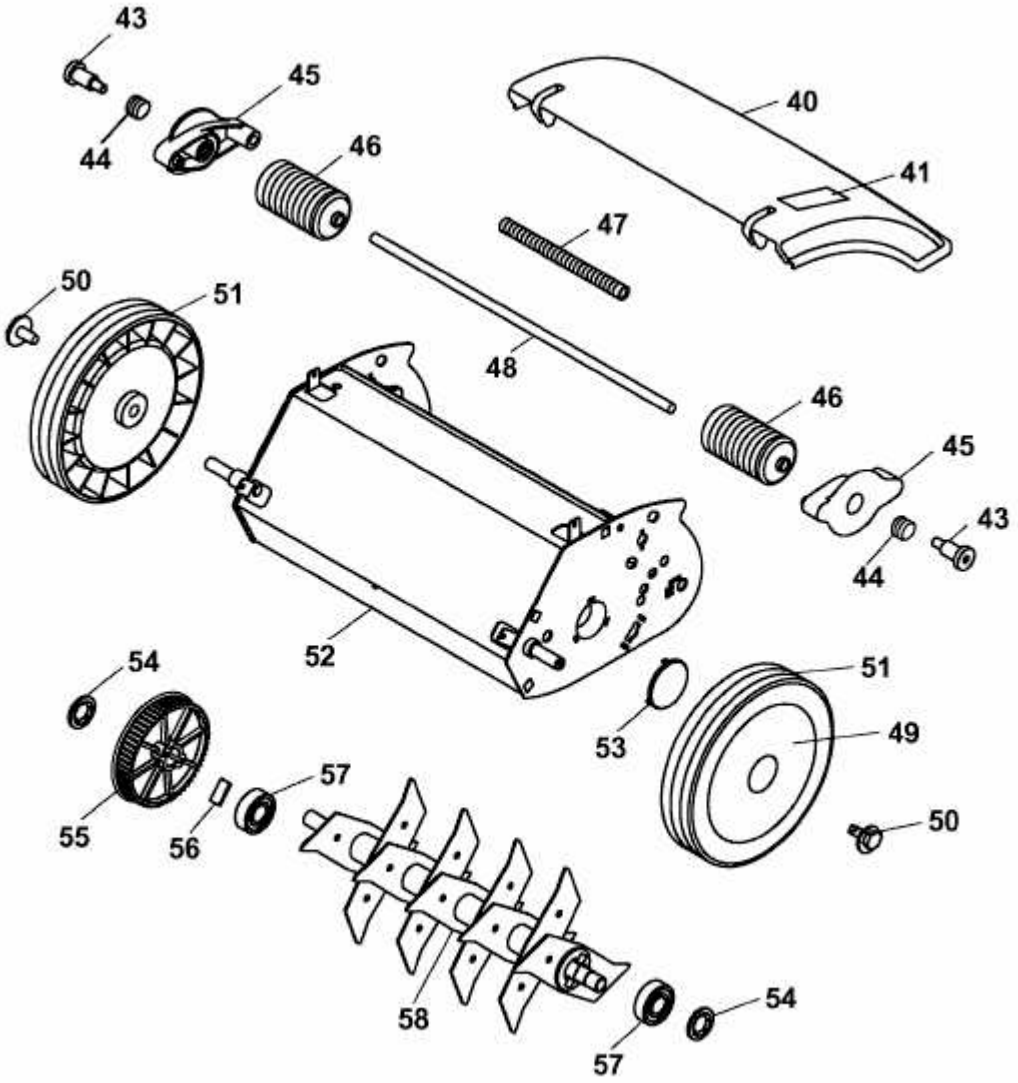UV 28 EV > 3615003 SERIE A (2003) > MESSERWALZE, RÄDER