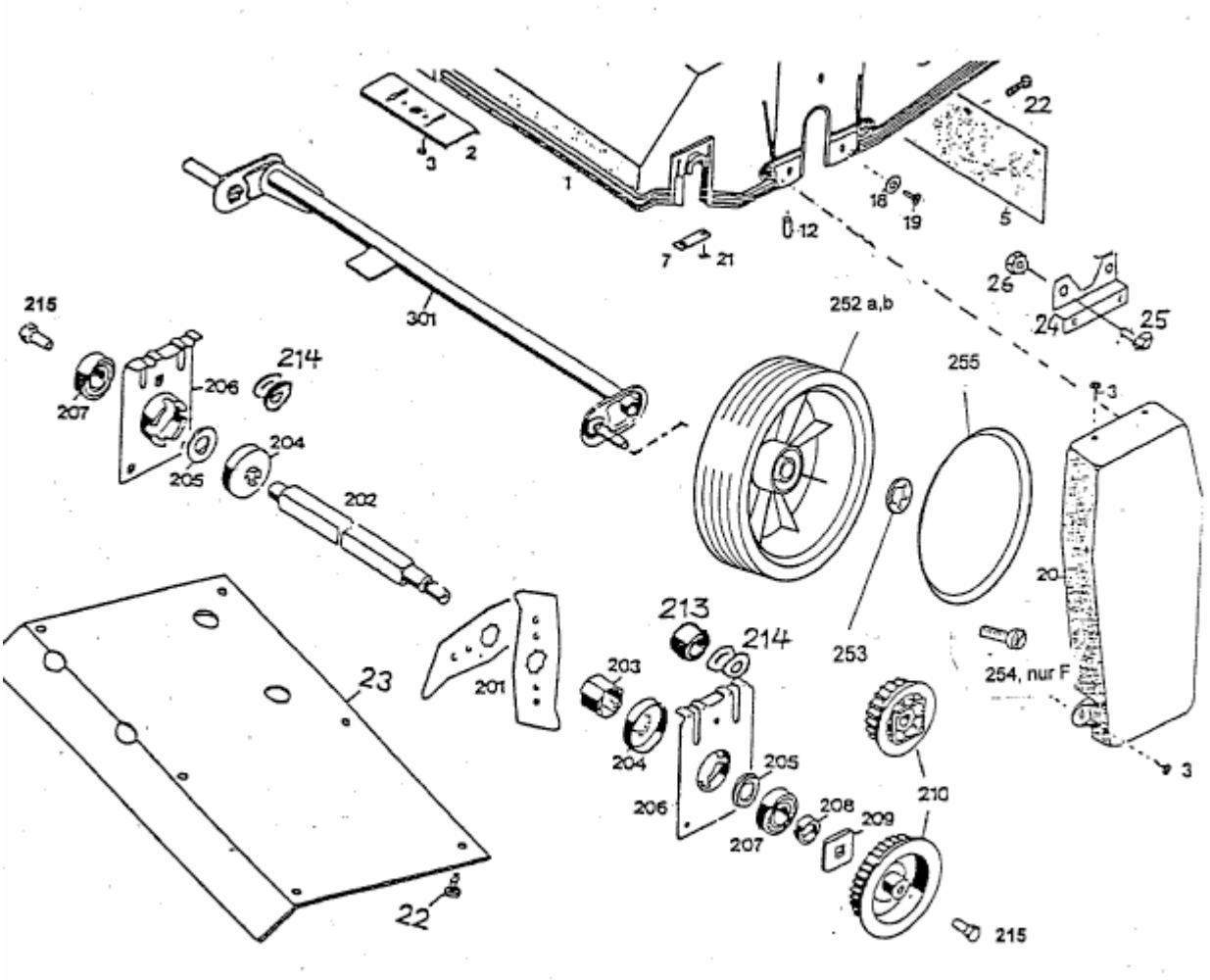UV 32 EL > 3568003 SERIE G, H (1996) > MESSERWALZE, RÄDER