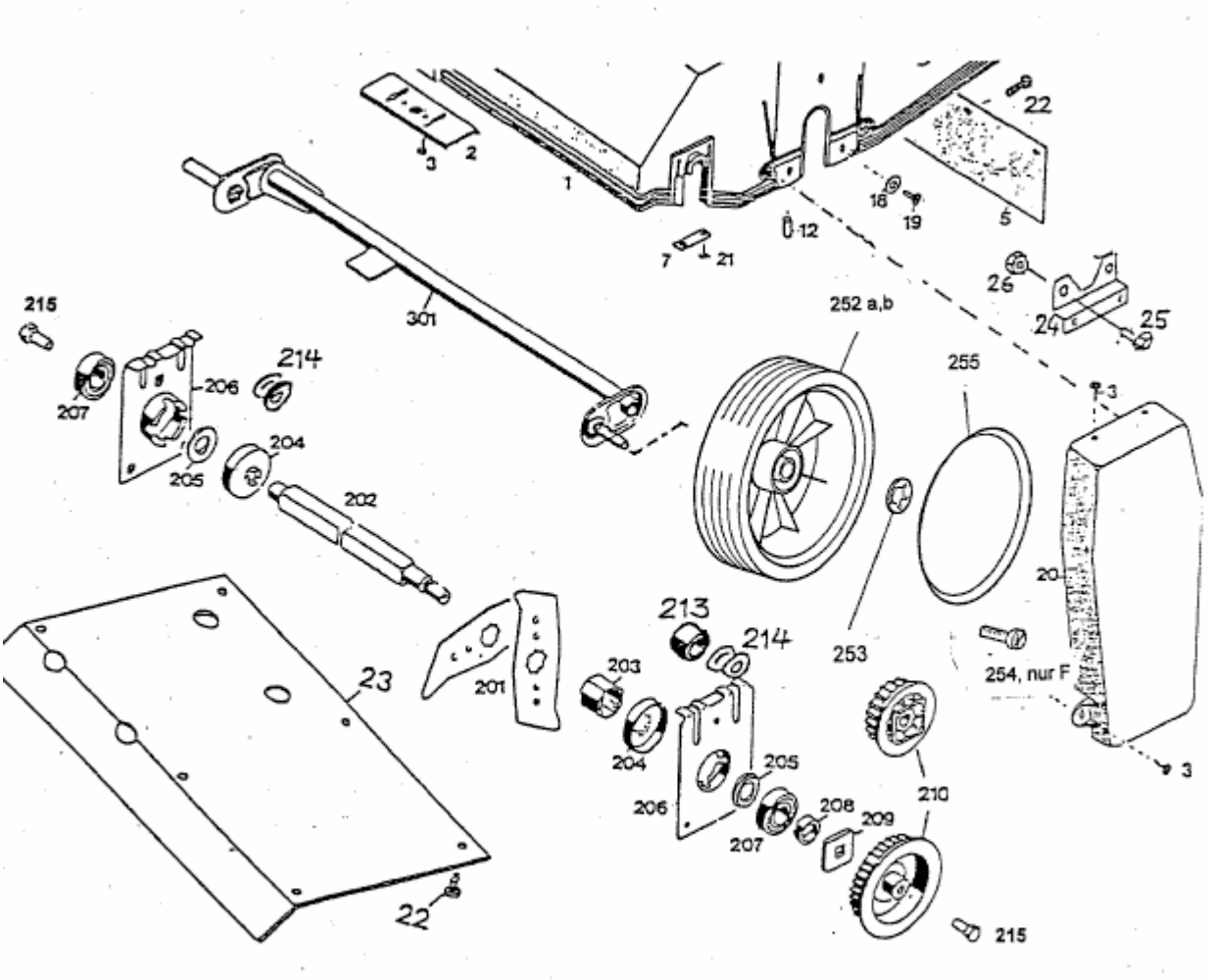UR-ES > 3568001 SERIE G, H (1996) > MESSERWALZE, RÄDER