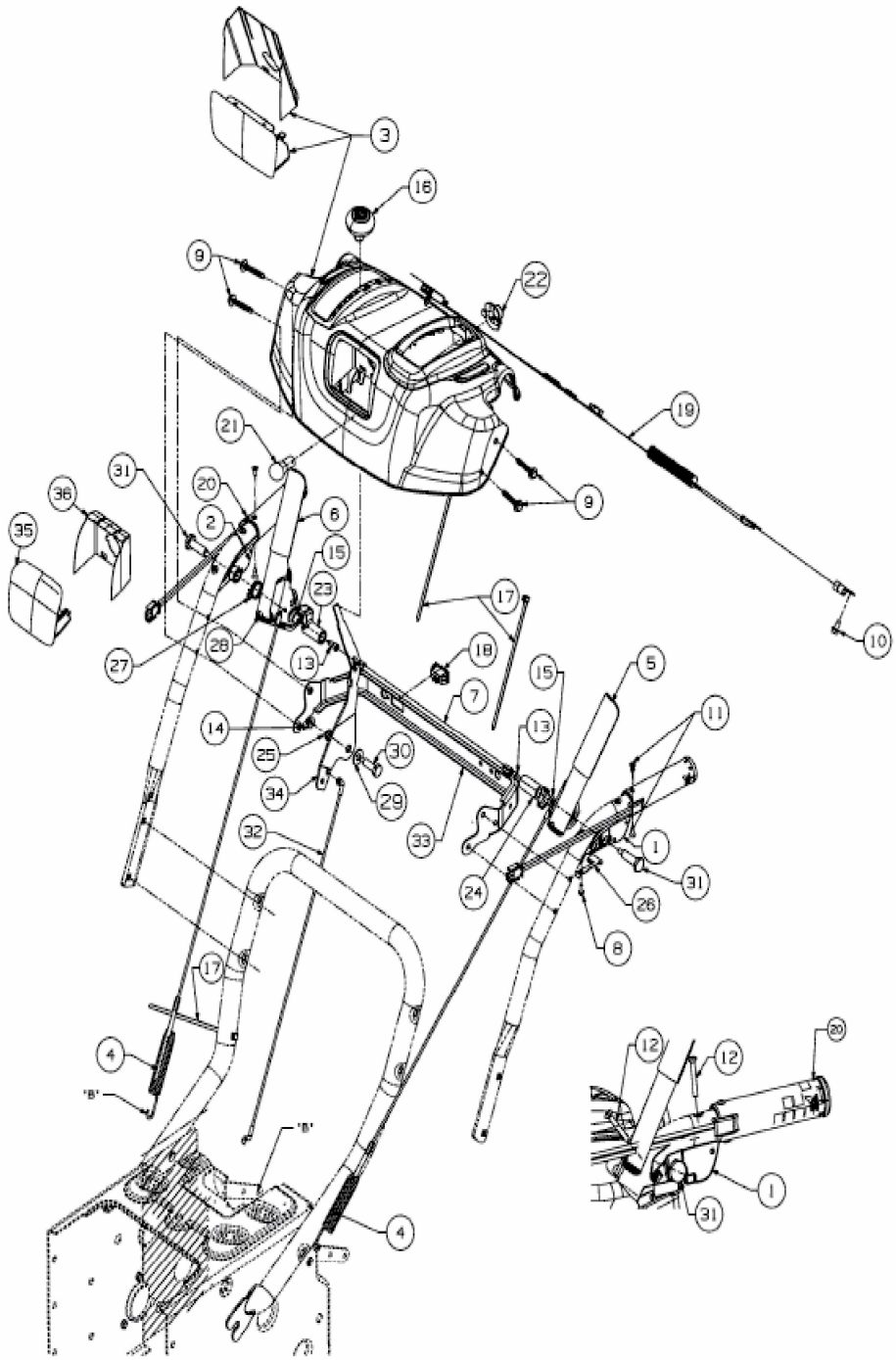
3
16
9
22
19
21
31
20
36
2
6
35
15
23
17
10
27
28
13
18
15
5
7
11
14
13
25
30
34
29
32
33
1
31
24
26
8
17
4
'B'
'B'
4
12
12
20
1
31

E3-07243B-01