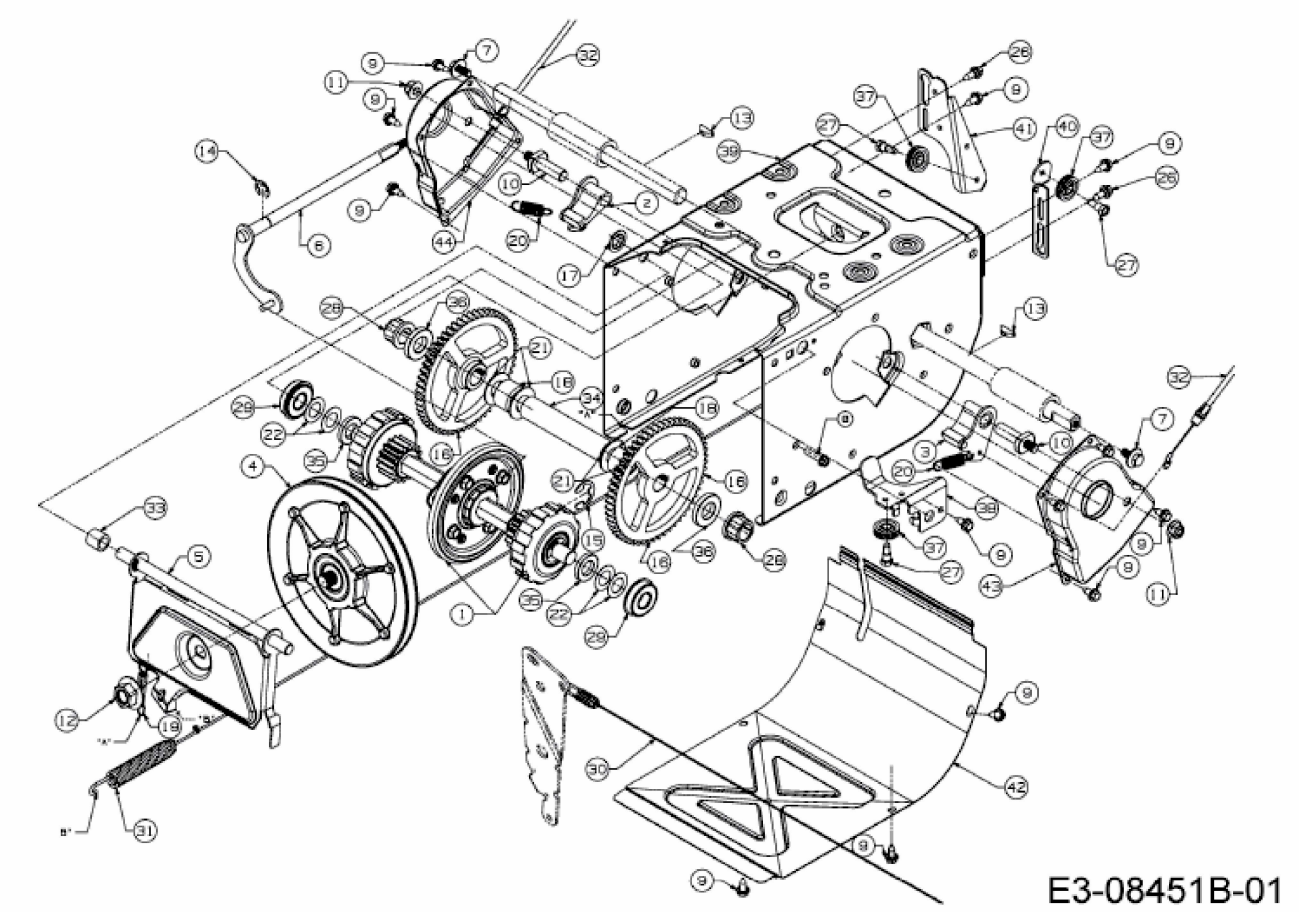OPTIMA ME 66 T > 31AY74T3678 (2014) > FAHRANTRIEB