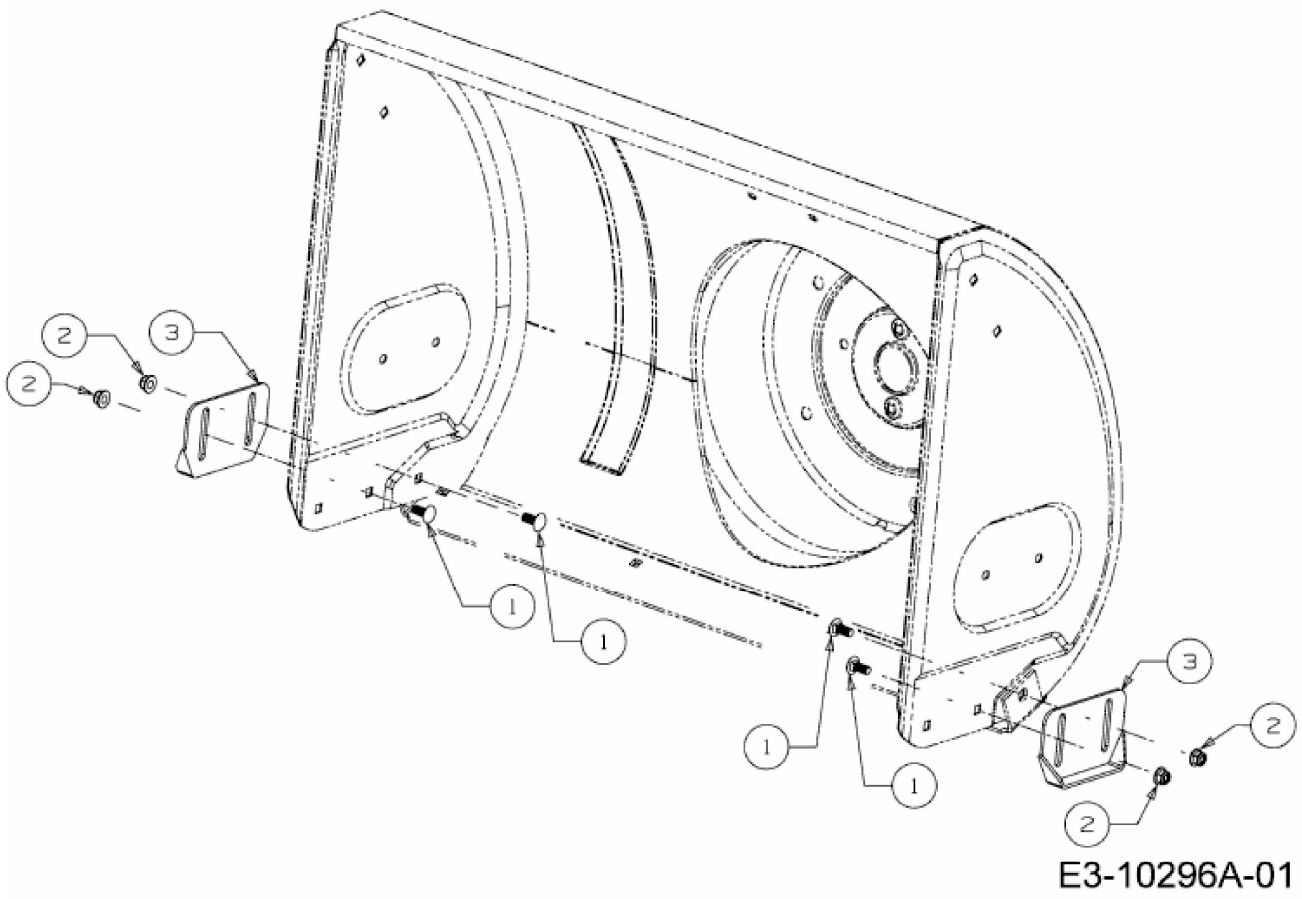
2
3
2
1
1
1
1
3
2
2
E3-10296A-01