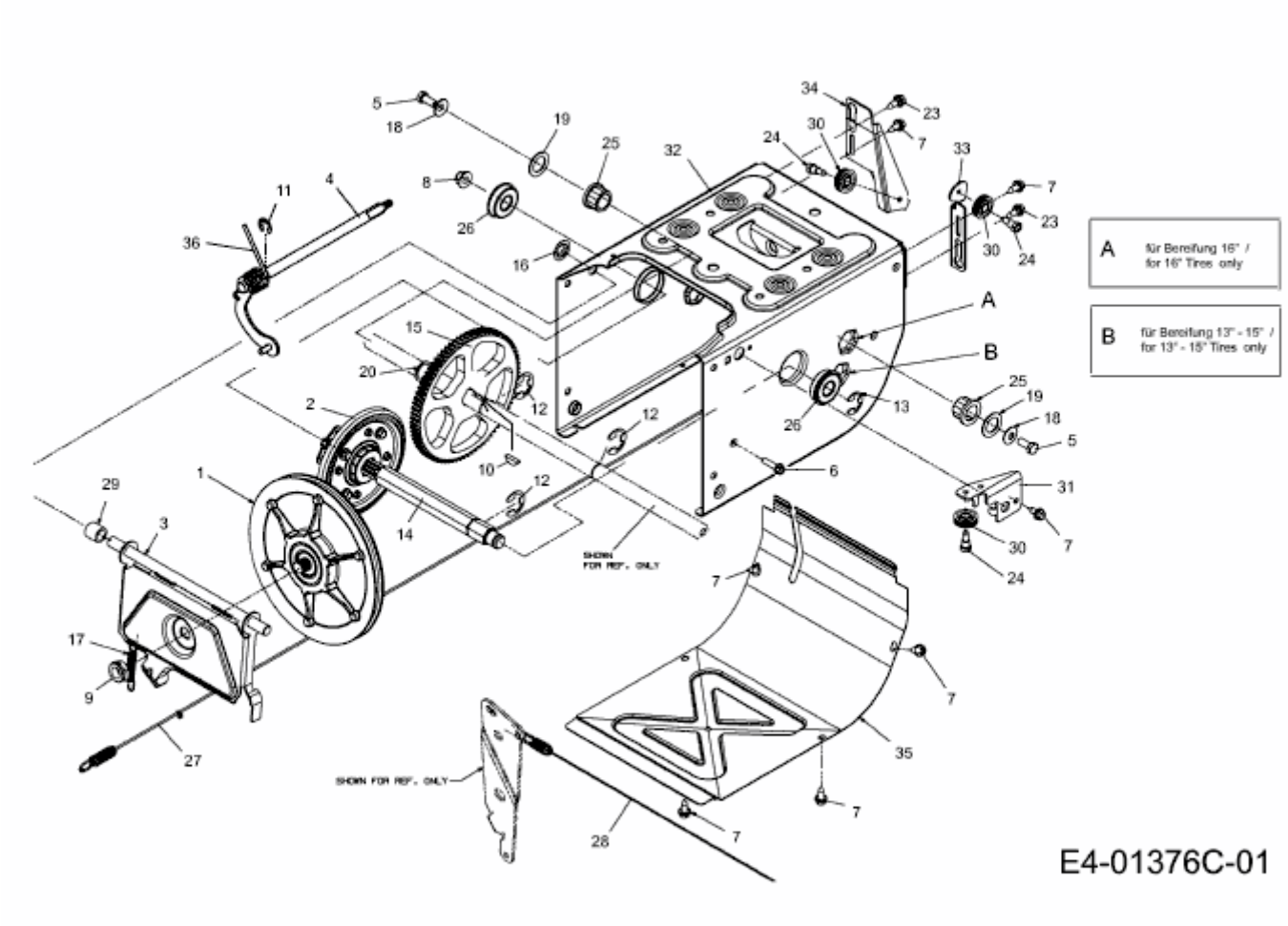AMBITION SF 66 E > 31AY64S3650 (2012) > ANTRIEB