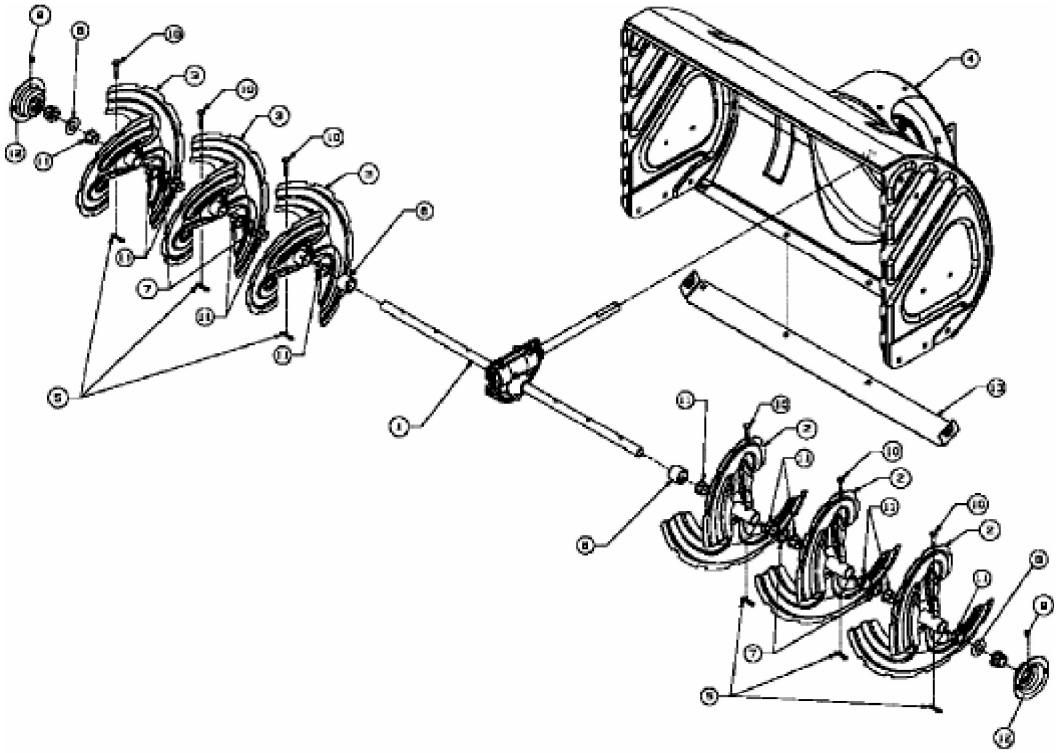

E4-01425A-01