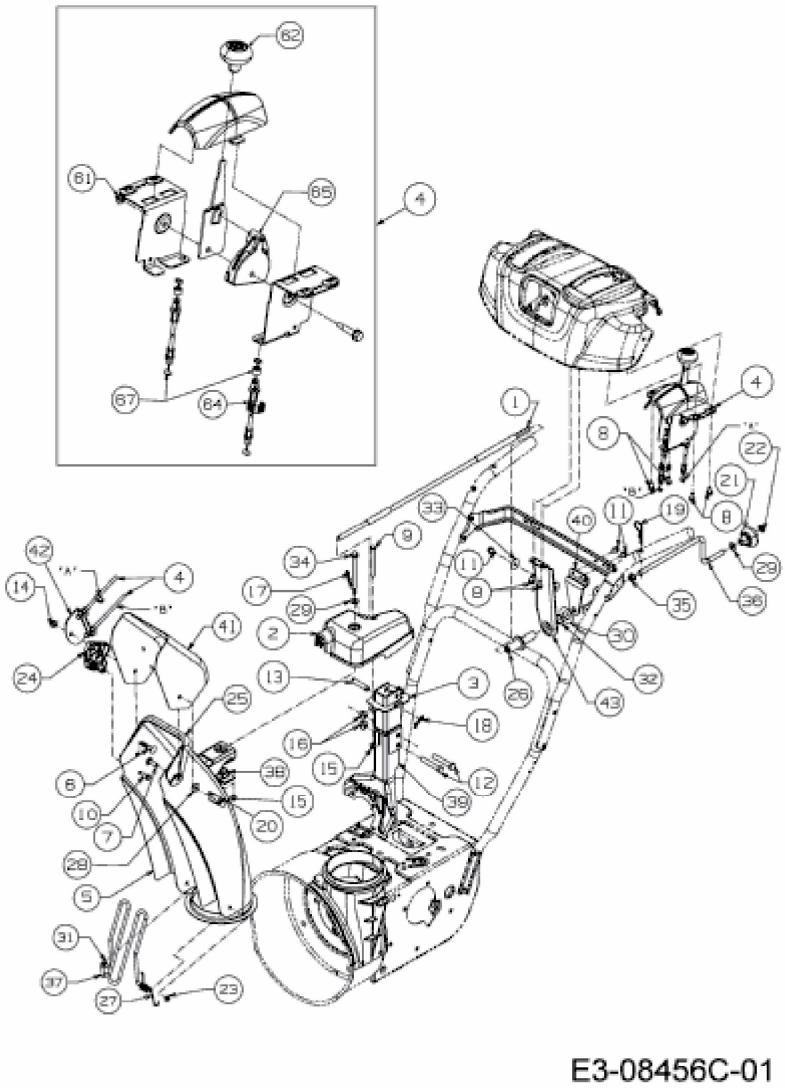530 HDSWE > 31AY57KZ603 (2016) > Auswurfschacht, Joystick