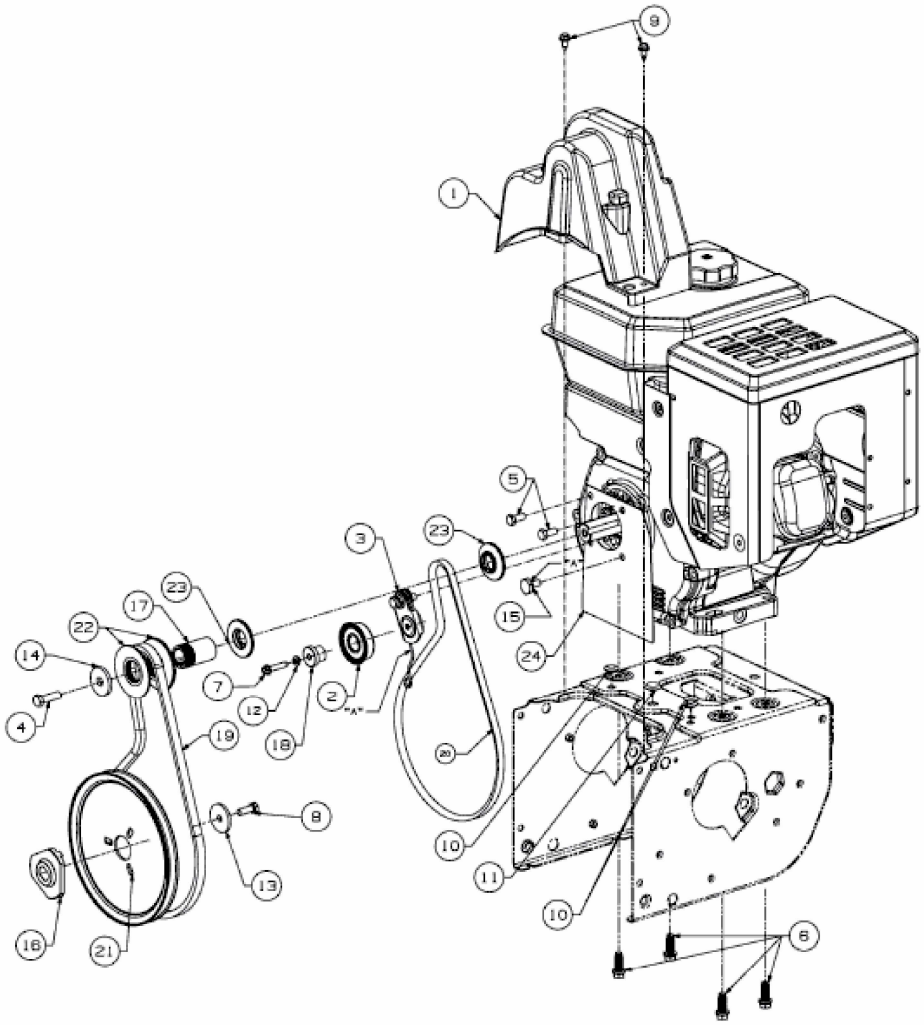

E3-06446D-01