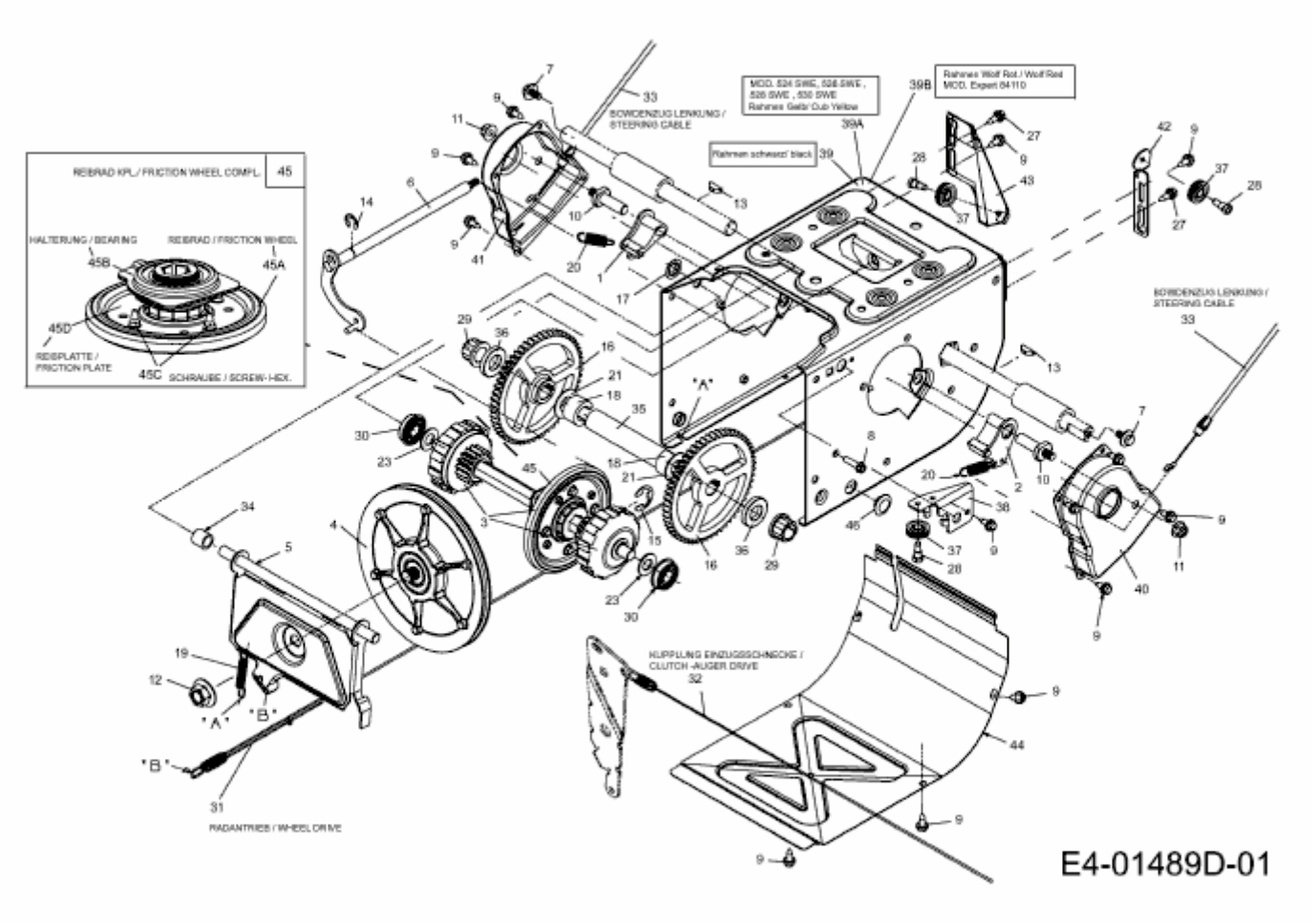AMBITION SF 76 E > 31AY55T5650 (2014) > FAHRANTRIEB