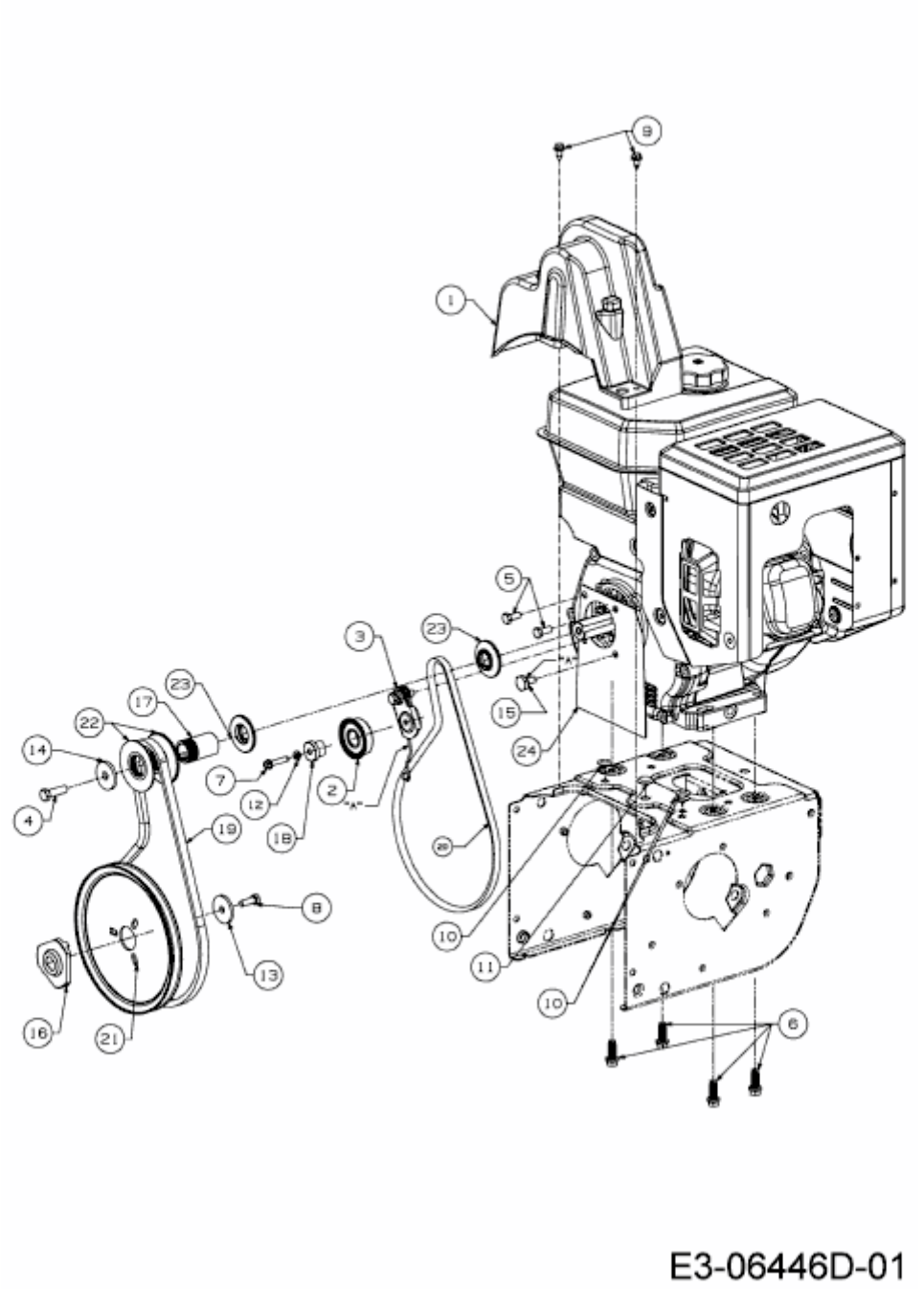EXPERT 7190 HD > 31AY55SY650 (2017) > FAHRANTRIEB, FRÄSANTRIEB