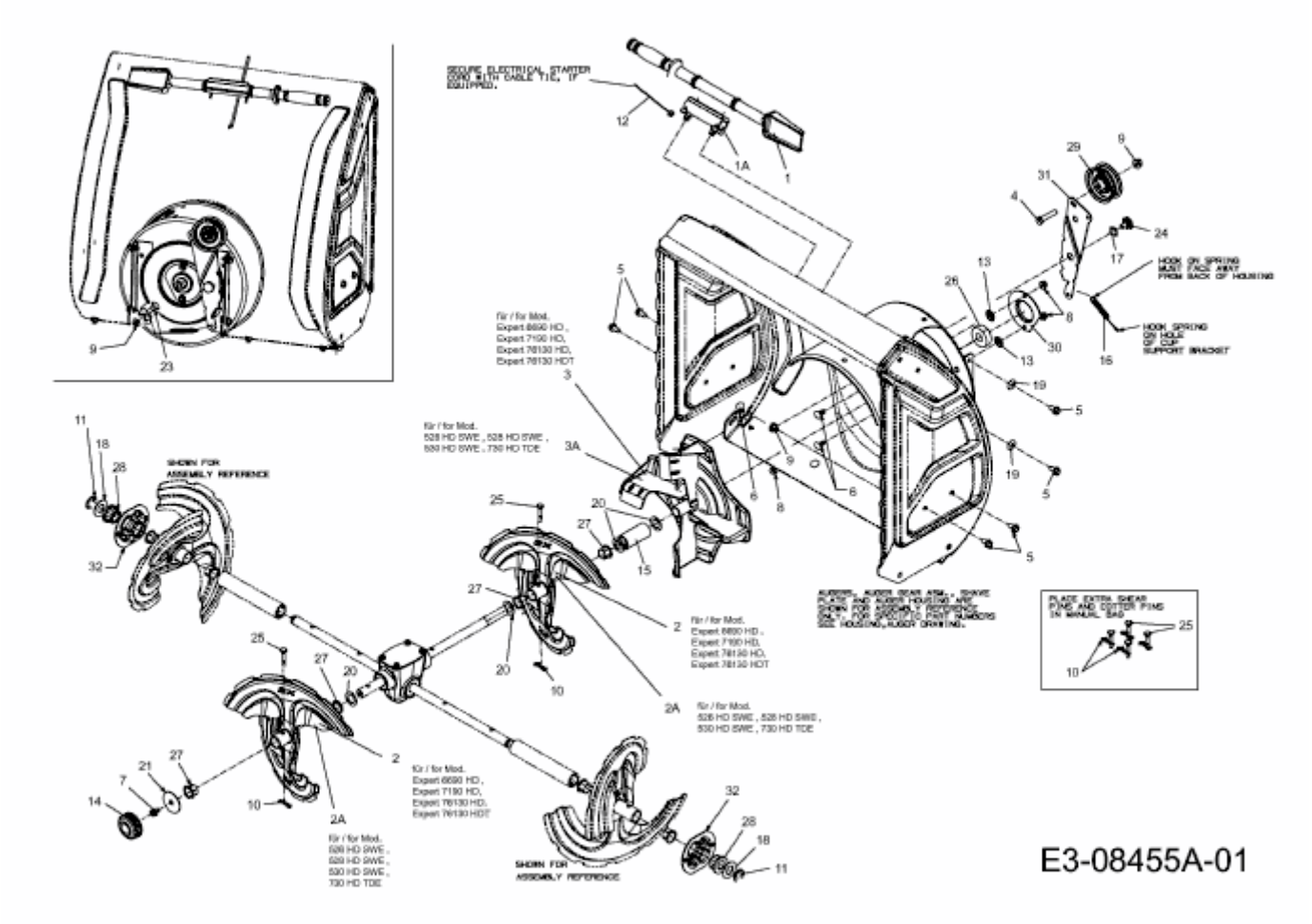EXPERT 7190 HD > 31AY55SY650 (2014) > SCHAUFELRAD, SCHNECKE