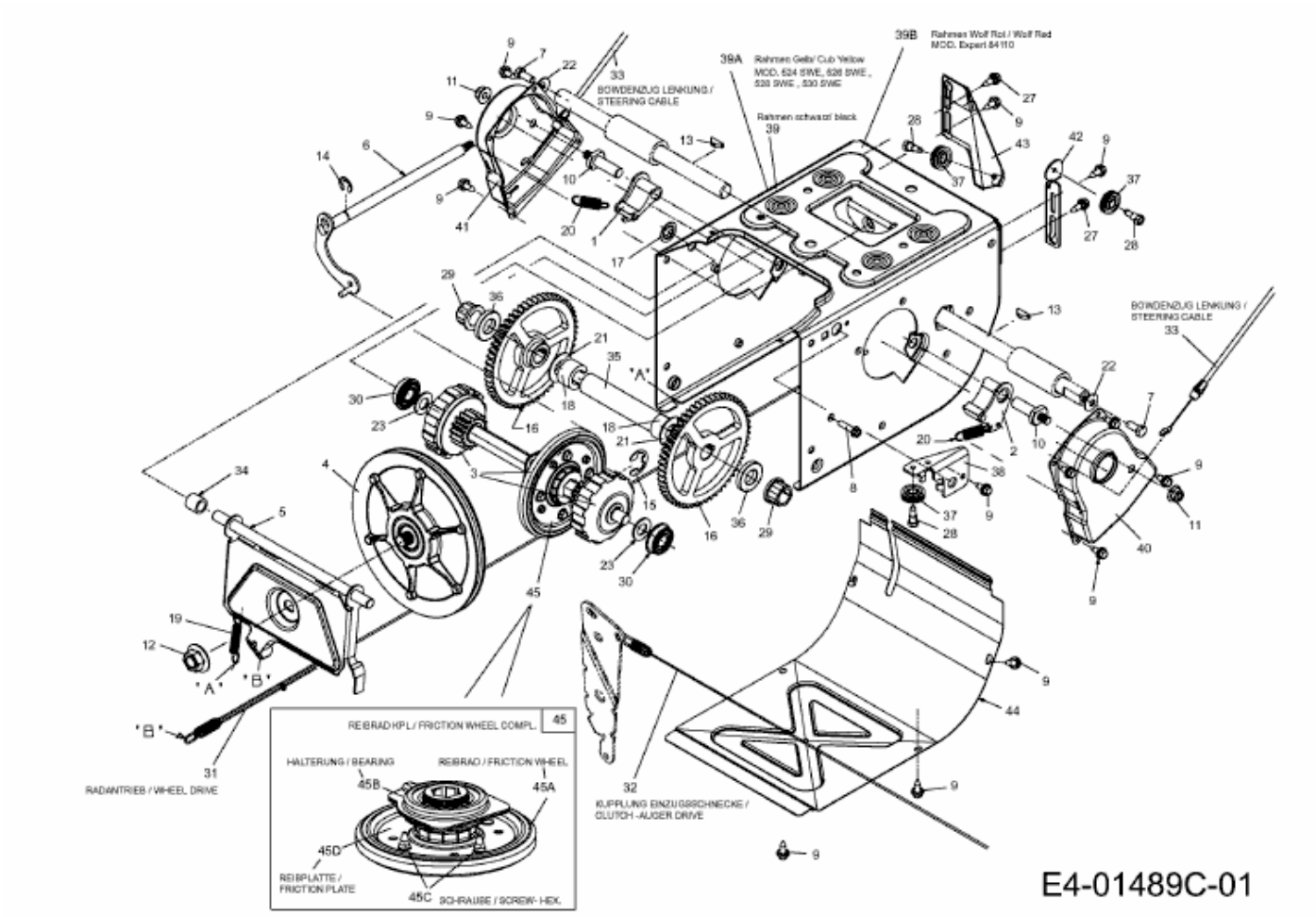YM 71 M-W > 31AY55LT643 (2011) > FAHRANTRIEB