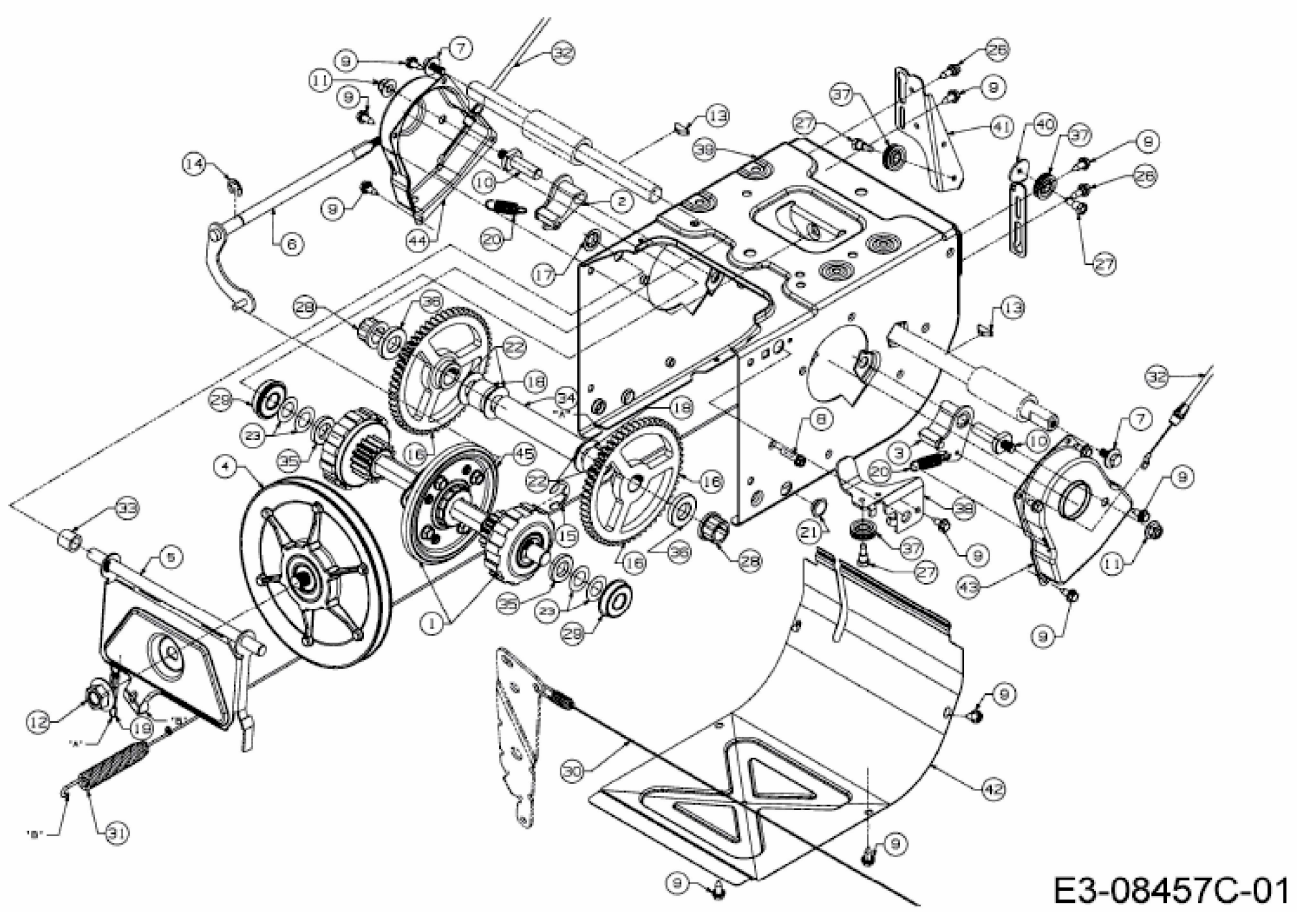OPTIMA ME 66 > 31AY54T3678 (2018) > FAHRANTRIEB