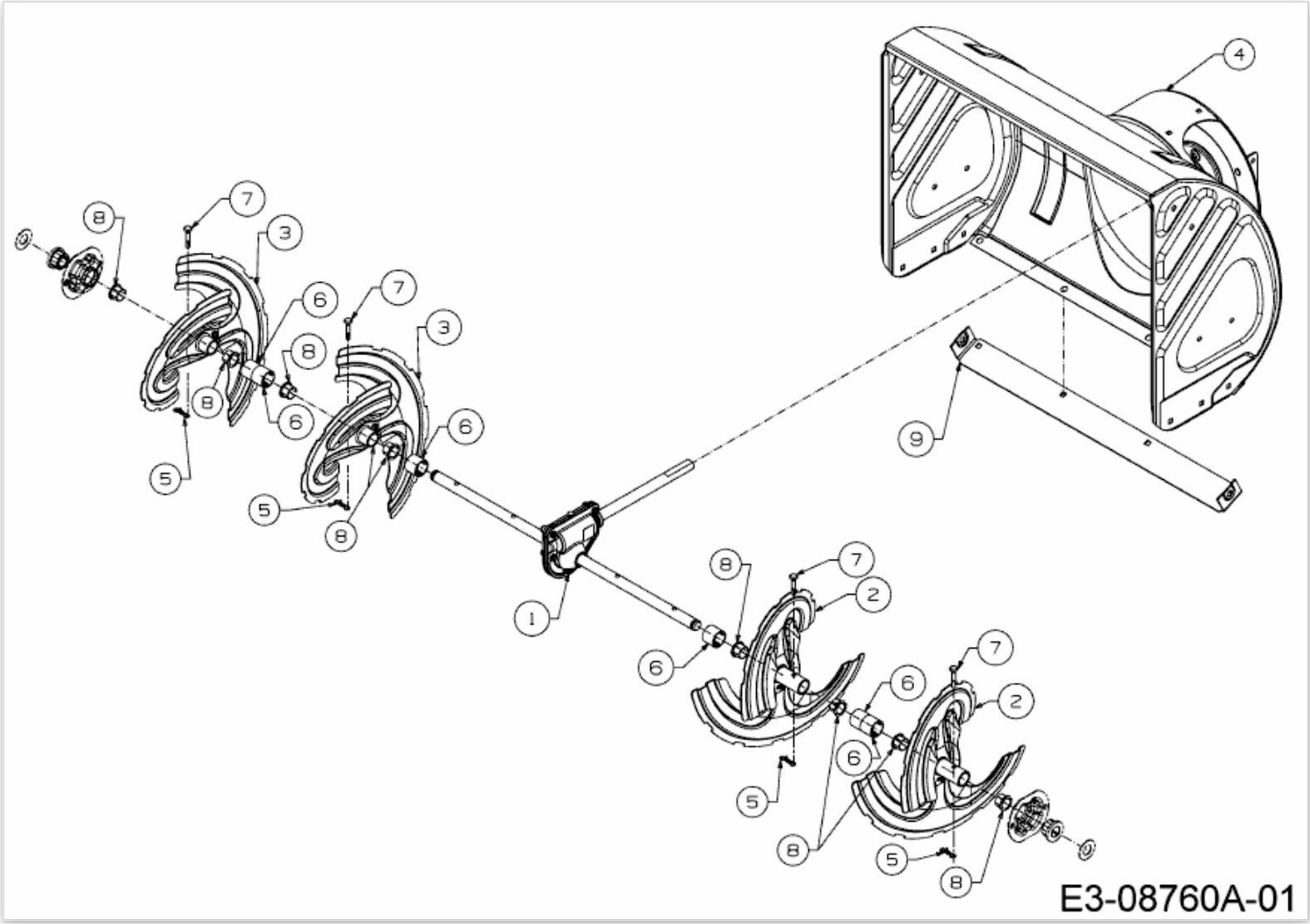
4
7
8
3
6
7
3
8
8
6
6
5
5
8
9
8
7
2
1
6
7
6
2
6
5
8
5
8
E3-08760A-01