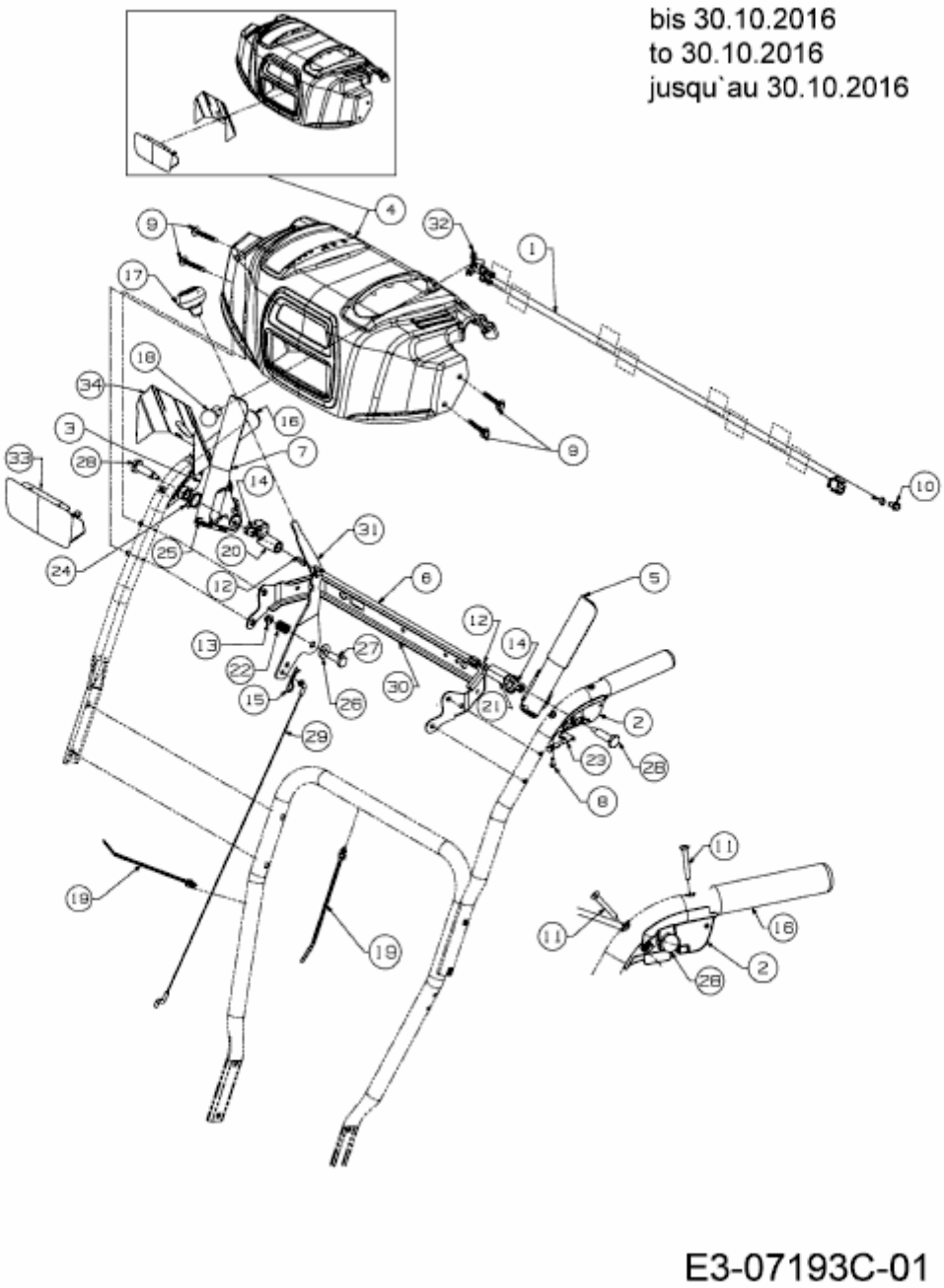SF 66 E > 31AY54T3650 (2017) > ARMATURENBRETT, HANDHEBEL BIS 30.09.2016