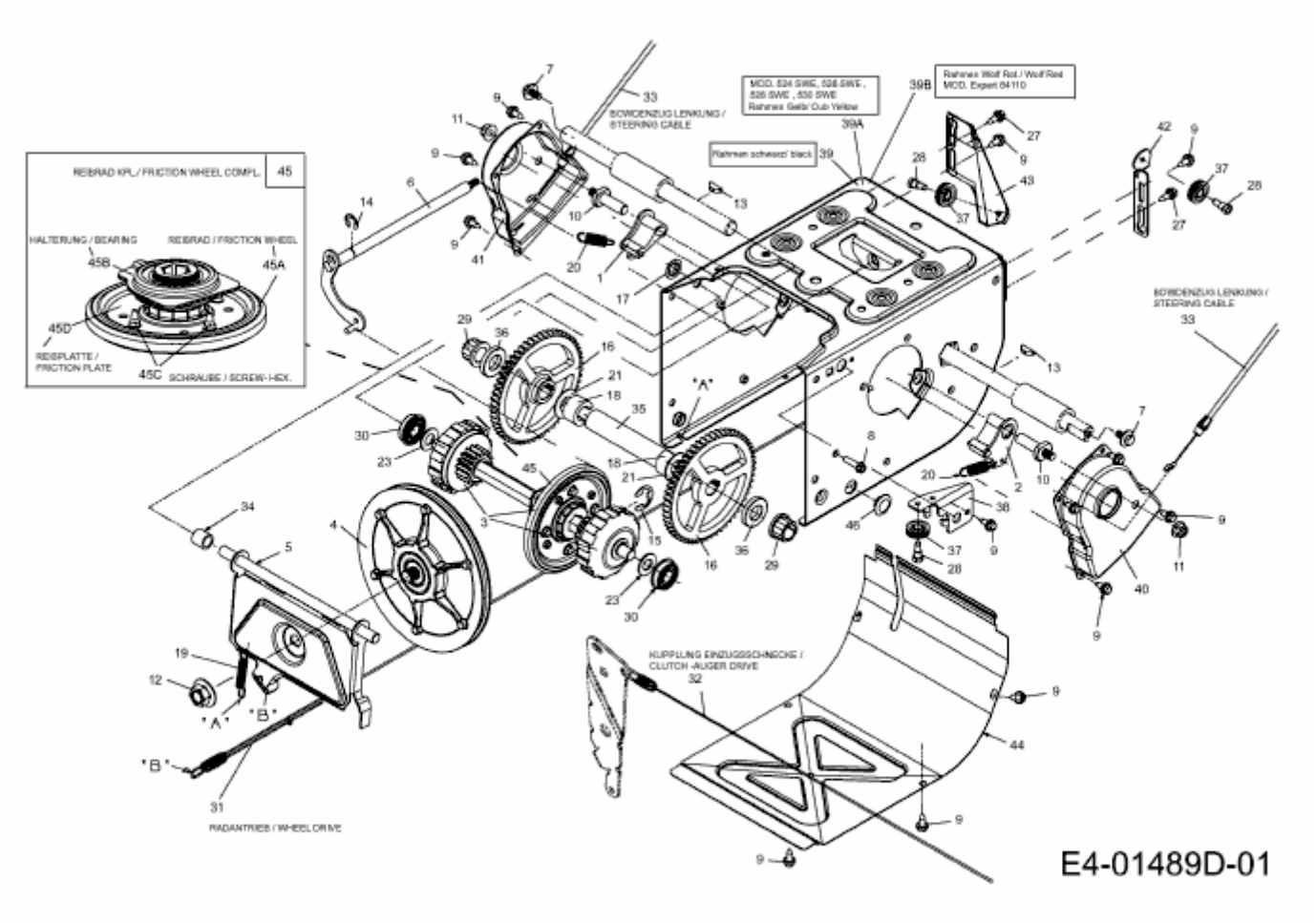AMBITION SF 66 E > 31AY54T3650 (2014) > FAHRANTRIEB