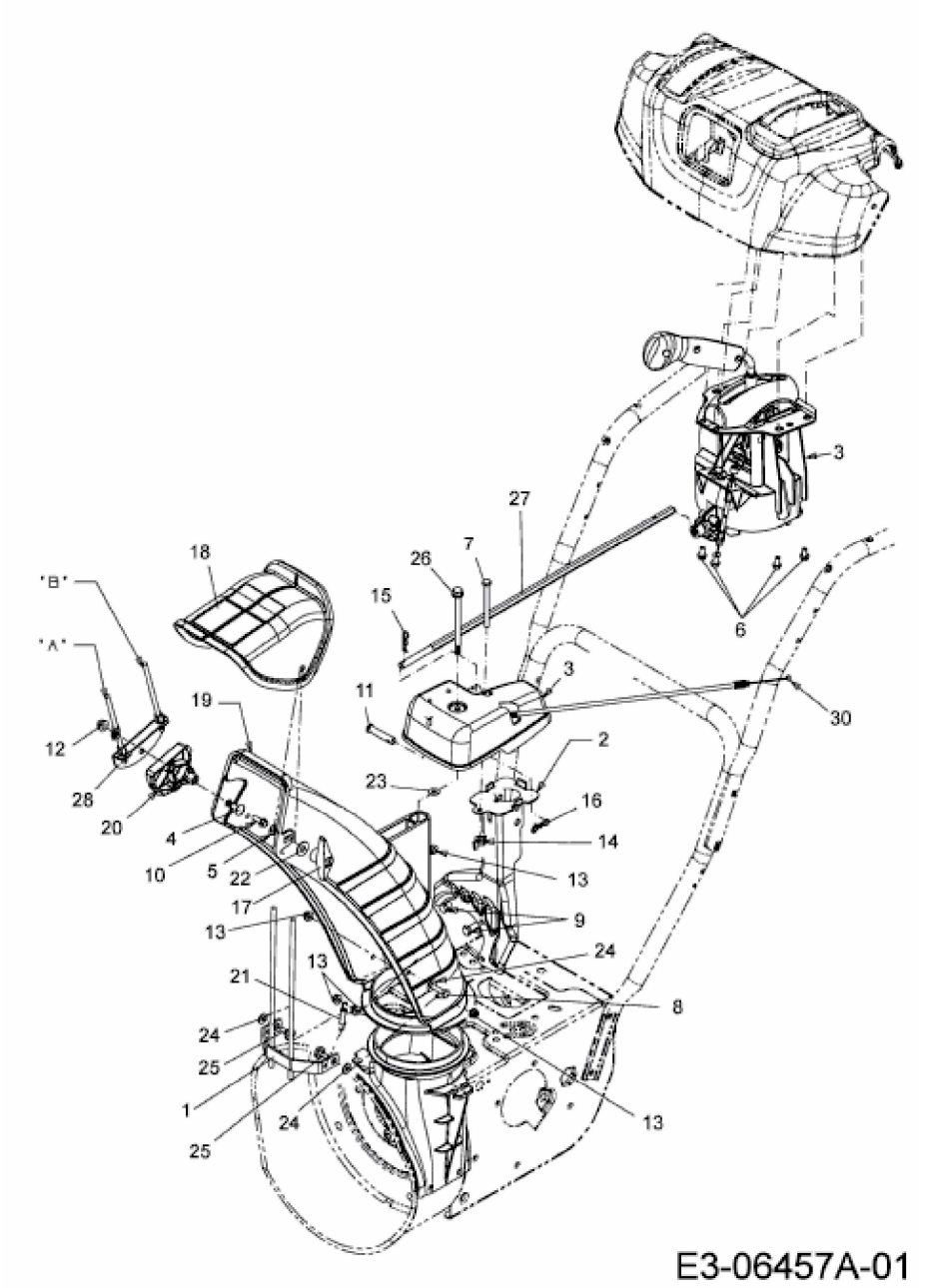SB 624 > 31AW63LE680 (2011) > AUSWURFSCHACHT, JOYSTICK