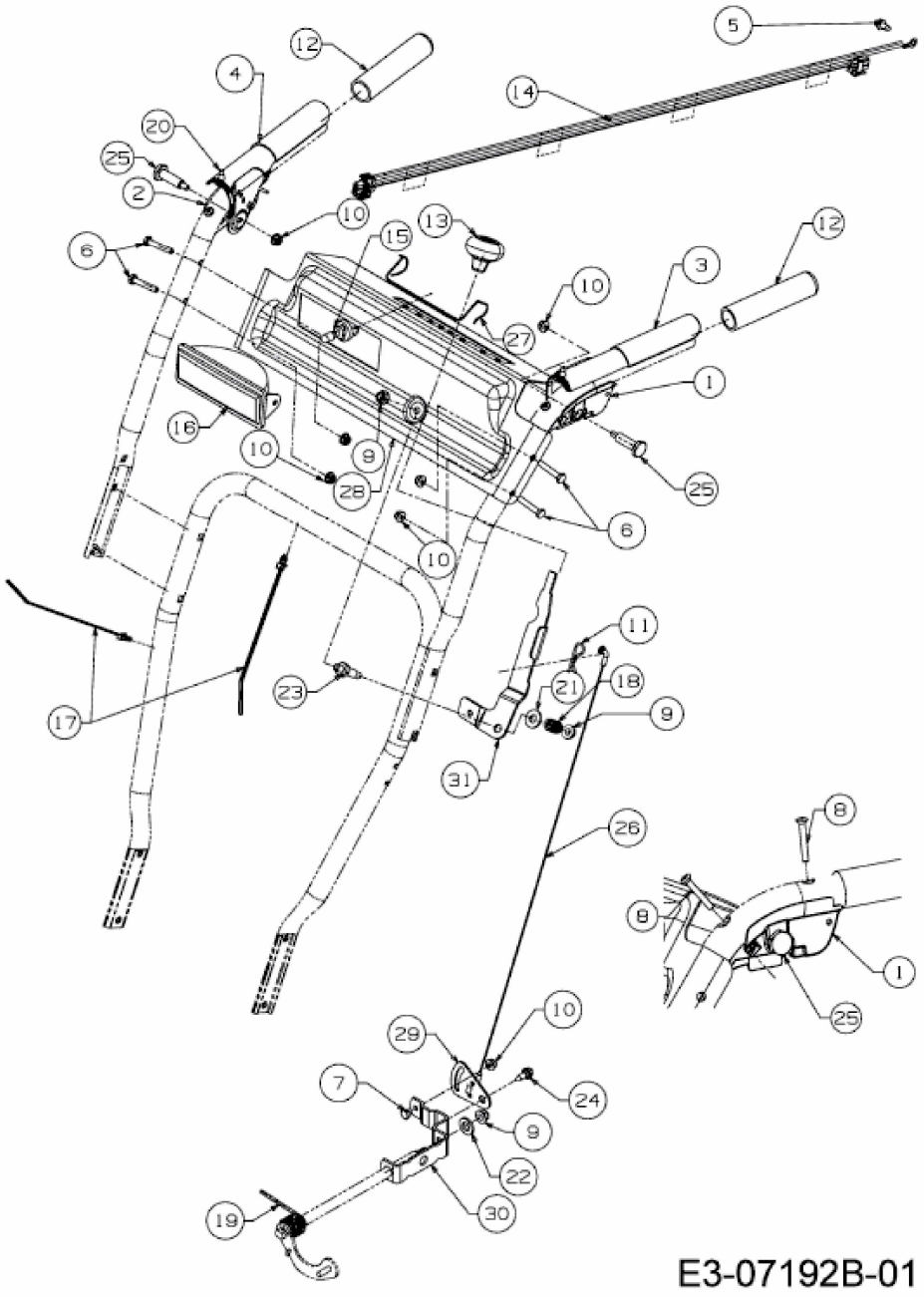ME 61 > 31AW63F2678 (2016) > ARMATURENBRETT, SCHALTHEBEL