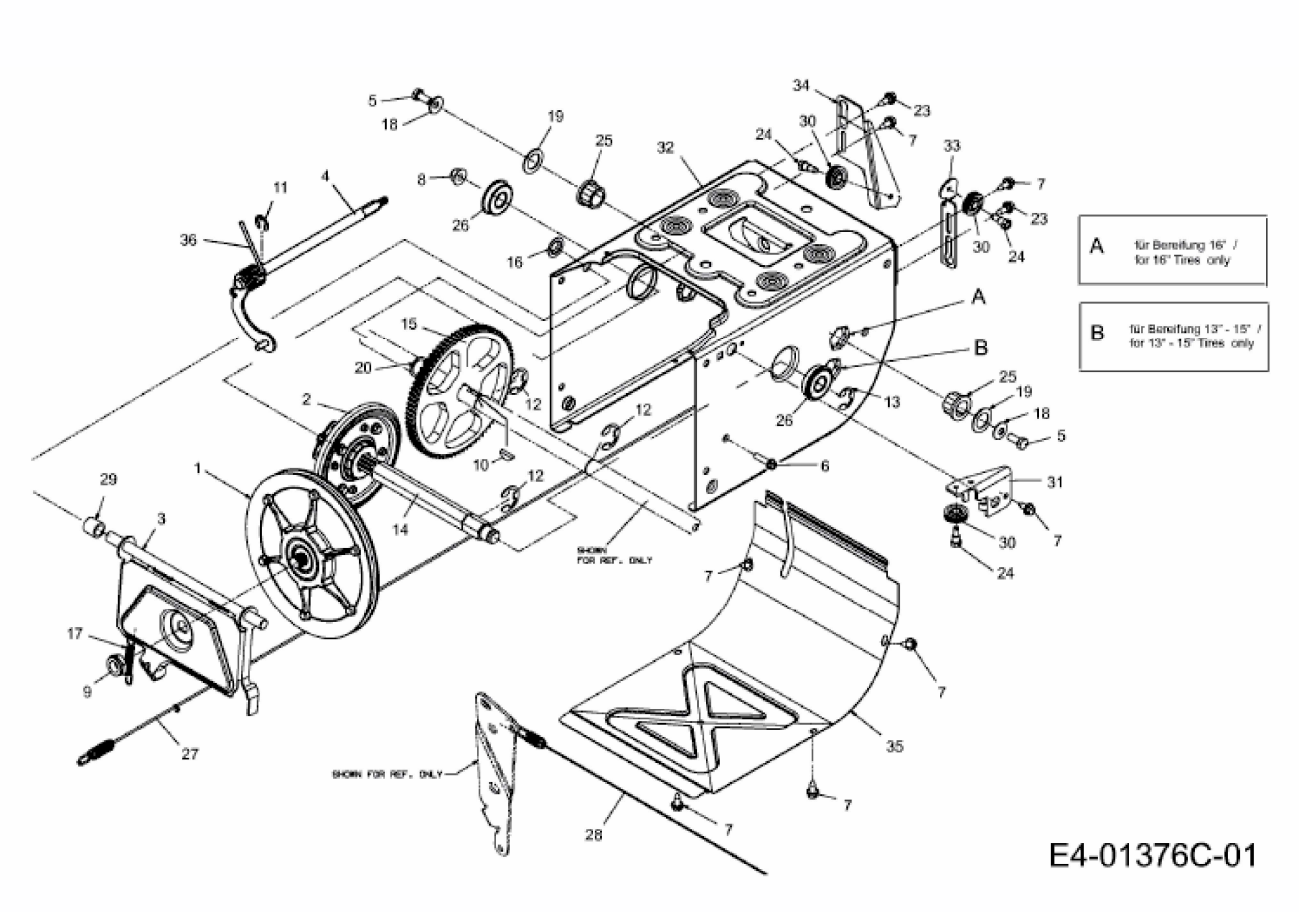
A für Bereifung 16" / for 16" Tires only
B für Bereifung 13" - 15" / for 13" - 15" Tires only
SHOWN FOR REF. ONLY
SHOWN FOR REF. ONLY
E4-01376C-01