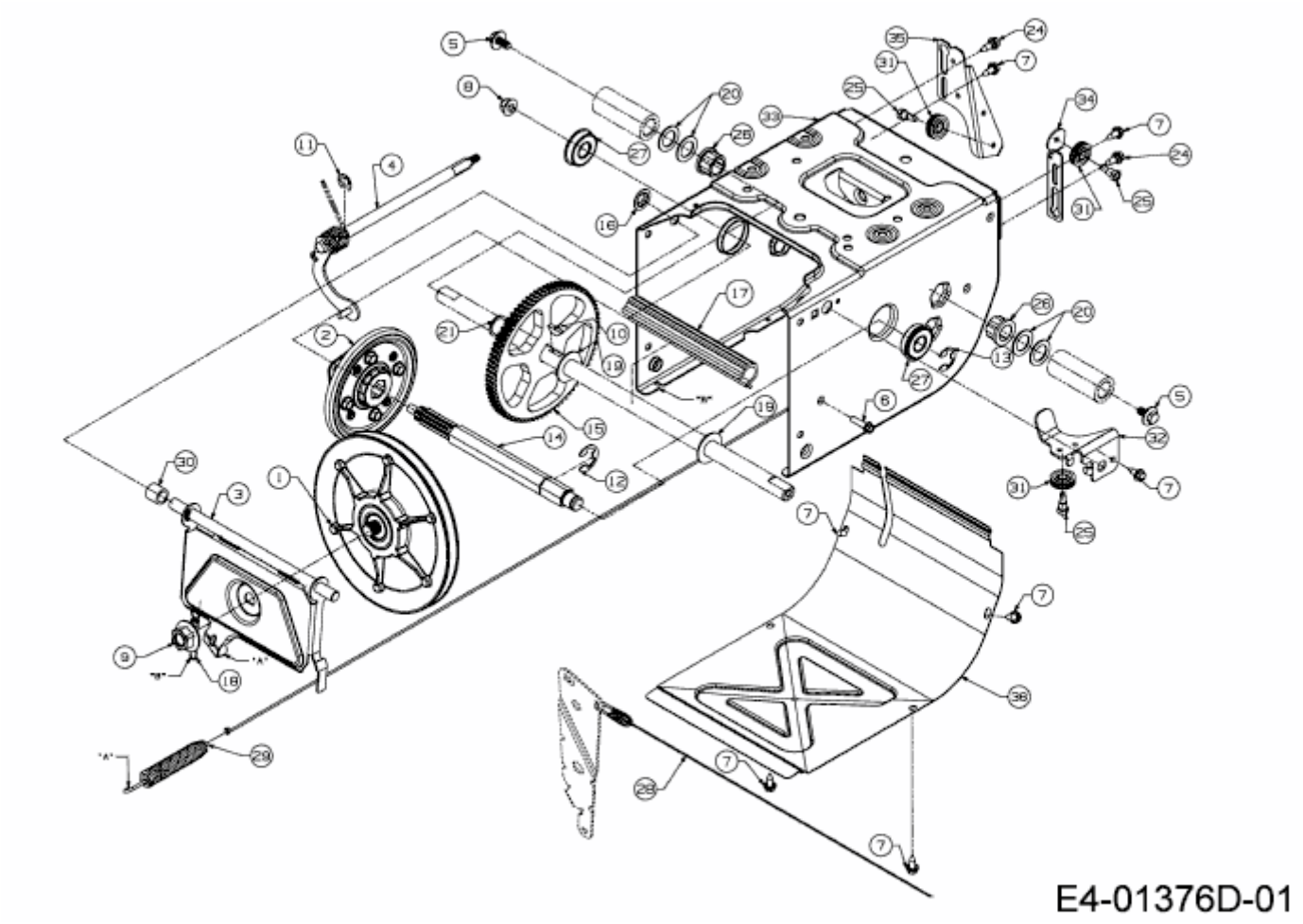SELECT SF 61 E > 31AW63F2650 (2015) > FAHRANTRIEB