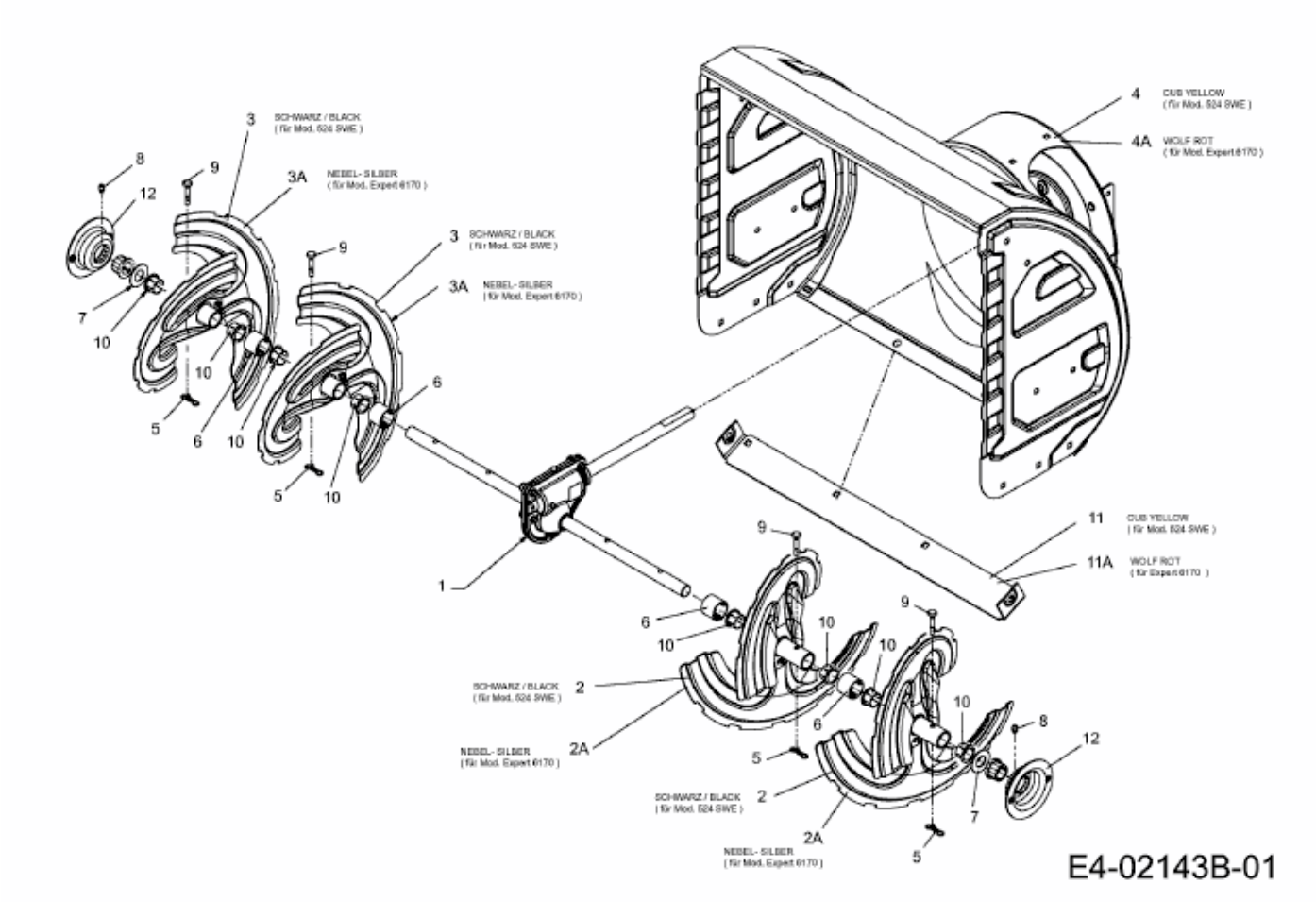YM 61 M-W > 31AW53LR643 (2011) > FRÄSGEHÄUSE