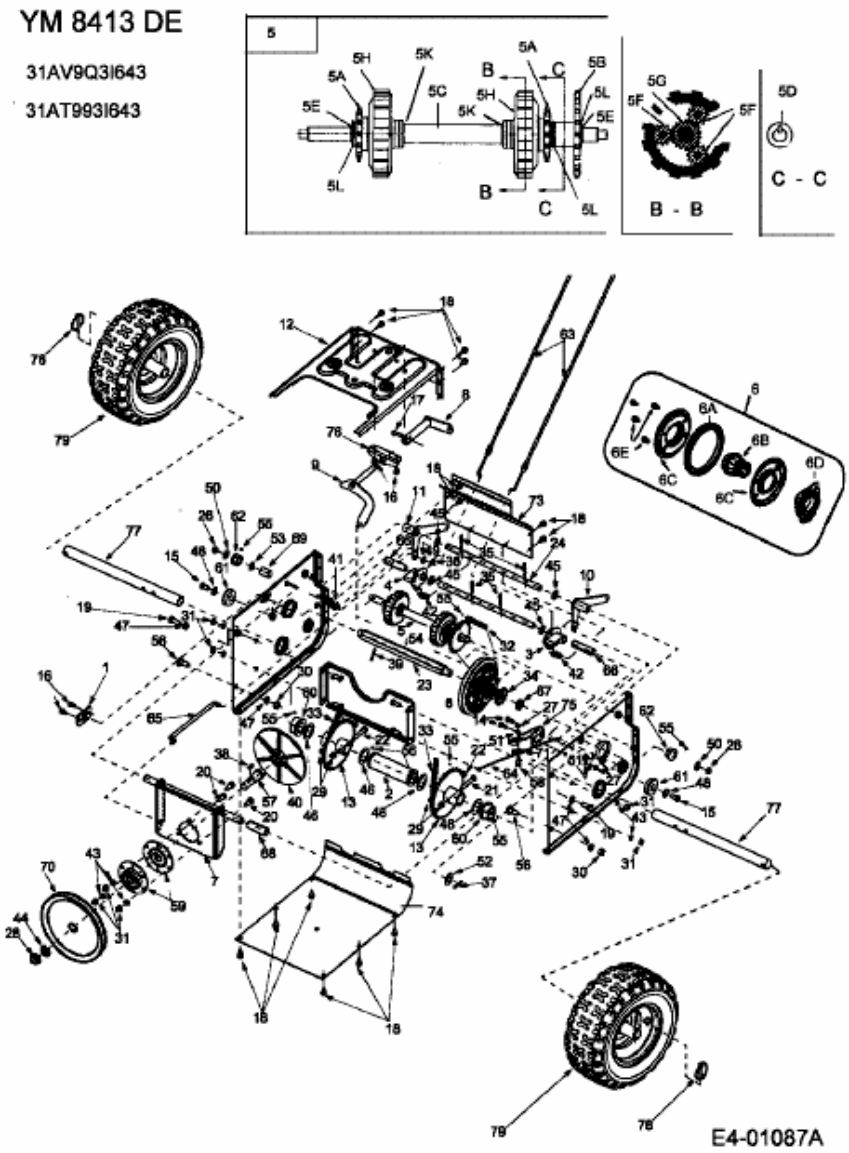YM 8413 DE > 31AV9Q3I643 (2005) > FAHRANTRIEB, RÄDER