SB 628 > 31AV6ZLG680 (2008) > SCHAUFELRAD

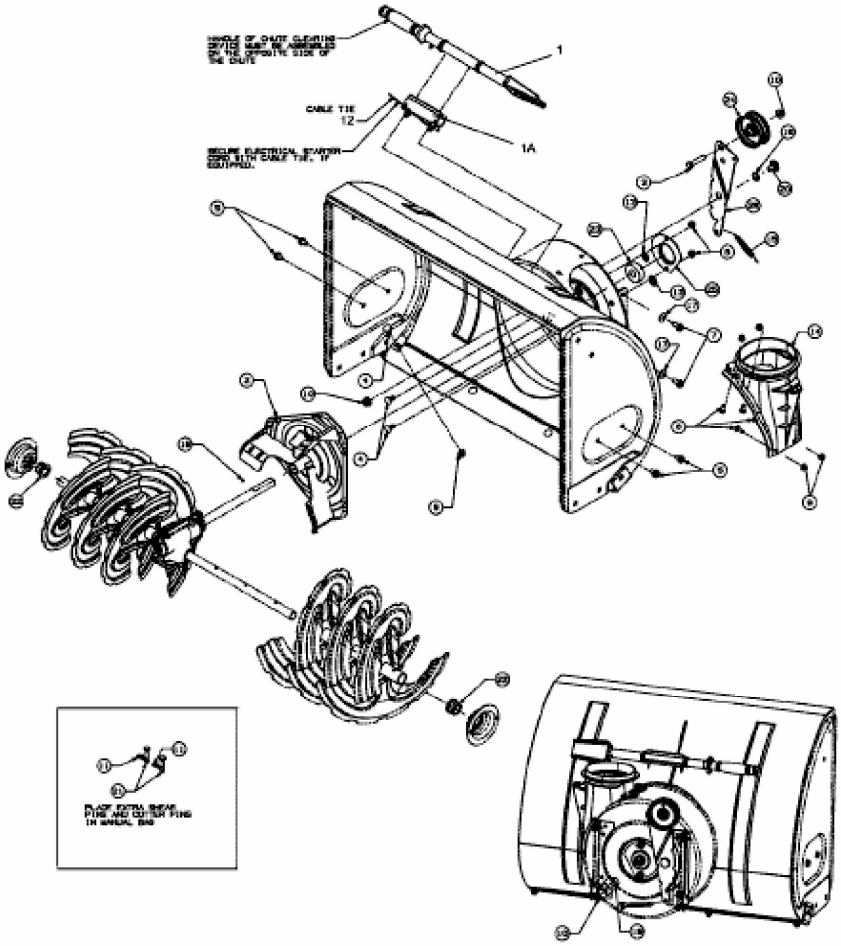

E4-01369C-01