E 640 F > 31AV6FHF678 (2007) > FAHRANTRIEB

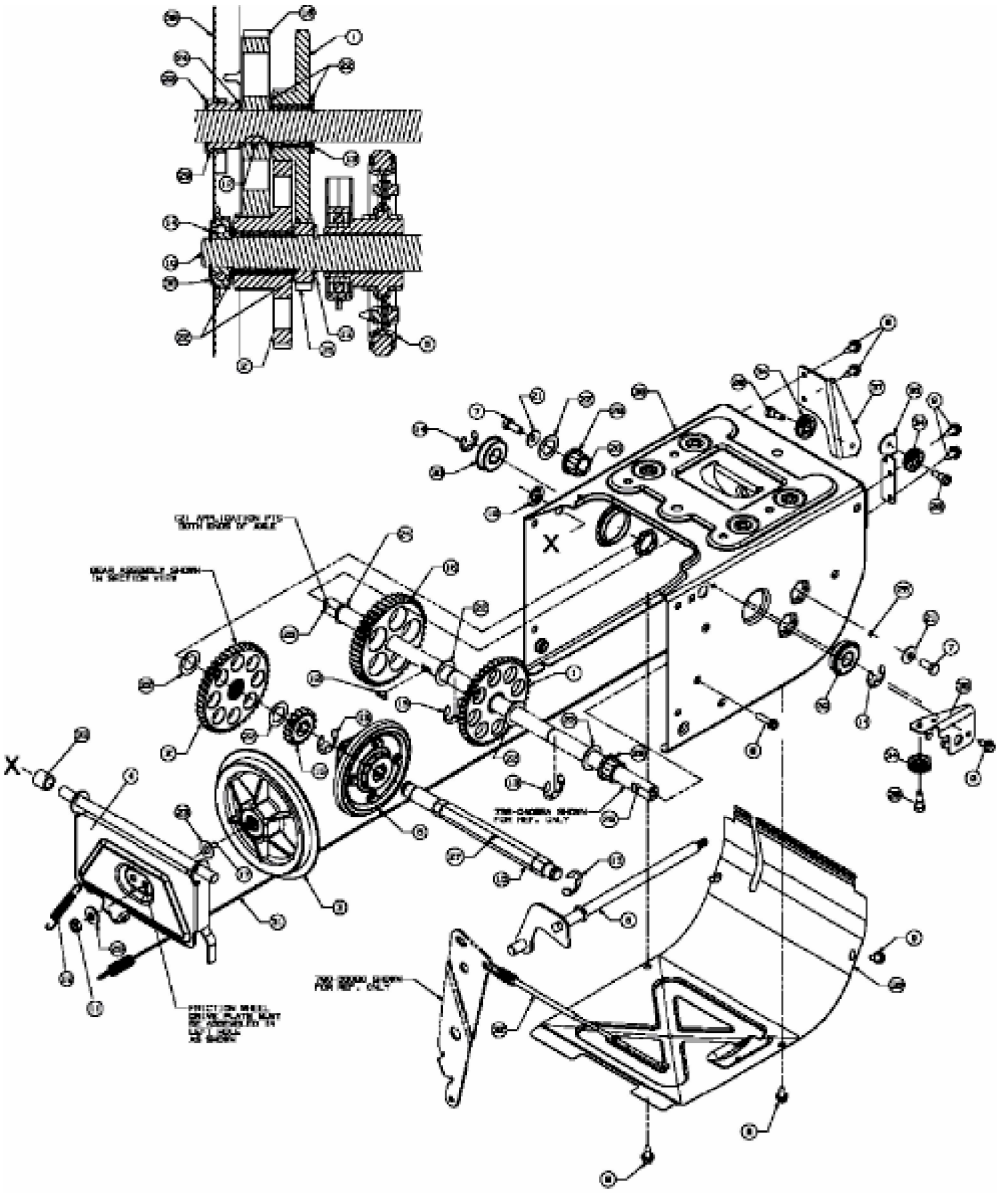

E4-01486A-01